hama
THE SMART SOLUTION

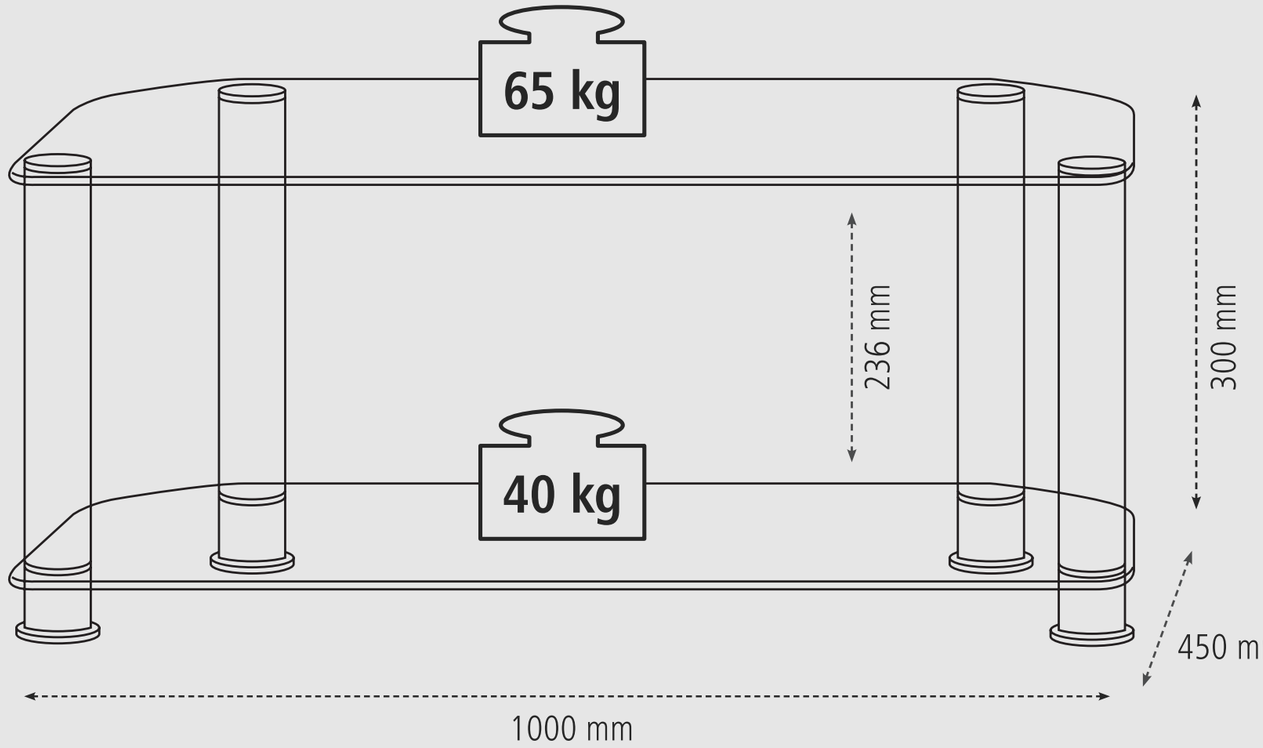

48 – 107 cm
(19" – 42")

No tools required for mounting
Zur Montage wird kein Werkzeug benötigt

Appealing design made of aluminium and toughened glass
Ansprechendes Design aus Aluminium und gehärtetem Glas

GB TV Rack
TV rack for flat screens; continuous base for flat screens and one sturdy shelf for a DVD player, Blu-ray player, satellite receiver, etc.; glass shelves made of edged 8 mm or 6 mm thick toughened glass
Made in China

D TV-Rack
TV-Rack für Flachbildschirme; durchgehende Standfläche für Flachbildschirme sowie ein stabiler Fachboden für DVD-Player, Blu-ray-Player, SAT-Receiver, etc.; Glasflächen aus abgekantetem, 8 mm bzw. 6 mm starkem, gehärtetem Glas

F Meuble TV
Meuble TV pour écrans plats ; aucun outil n'est nécessaire pour le montage ; design attirant en aluminium et verre trempé ; comporte un emplacement pour écran plat ainsi qu'une étagère solide pour lecteur DVD, lecteur Blu-ray, récepteur satellite, etc. ; surfaces en verre trempé biseauté de 8mm ou 6mm d'épaisseur

E Mueble TV
Mueble TV para pantallas planas; no se precisa ninguna herramienta para el montaje; atractivo diseño de aluminio y cristal templado; superficie superior despejada para pantallas planas y una balda robusta para reproductor DVD, reproductor Blu-ray, receptor satélite, etc.; superficies de cristal fabricadas con cristal enducrecido y biselado, con un grosor de 8 mm y 6 mm, respectivamente
Hama Technics S.L., Carrer 27 del·lBZ, nº 71–79,
Consorcio de la Zona Franca, 08040 Barcelona
Garantía según RD Legislativo 1/2007; Fabricado en China

RUS Тумба для ТВ
Держатель для плоскоэкранных телевизоров; для монтажа дополнительный инструмент не требуется; привлекательный дизайн из алюминия и упрочненного стекла; сплошная верхняя полка для плоских экранов, прочная нижняя полка для DVD-плеера, Blu-Ray-плеера, спутникового приемника и т.д.; поверхности выполнены из закаленного стекла толщиной 8мм или 6мм с обрезной кромкой
Производитель: Хама 86652 Монхейм,
Дрезднер штрассе,9 /Германия; Сделано в Китае

I Scaffale porta TV
Scaffale porta TV a schermo piatto; per il montaggio non sono necessari utensili; accattivante design in alluminio e vetro temprato; superficie d'appoggio continua per schermi piatti e un robusto ripiano per lettore DVD, lettore blu-ray, ricevitore satellitare, ecc.; superfici in vetro temperato con angoli smussati dello spessore di 8 mm o 6 mm
Fabbricato in Cina

NL Tv-rek
Tv-rek voor flatscreens; voor de montage is geen gereedschap nodig; fraai design samengesteld uit aluminium en gehard glas; doorlopend standoppervlak voor flatscreens en een stevig plateau voor dvd-speler, Blu-ray-speler, satellietontvanger, etc.; glasplaten van afgerond, 8 resp. 6 mm dik, gehard glas

GR Έπιπλο τηλεόρασης
Ράφι τηλεόρασης για επίπεδες οθόνες. Για τη συναρμολόγηση δεν χρειάζεστε εργαλεία. Εντυπωσιακό σχέδιο από αλουμίνιο και ενισχυμένο γυαλί. Στιβαρή επιφάνεια για τηλεοράσεις επίπεδης οθόνης με σταθερό ράφι για συσκευές DVD, Blu-ray, δορυφορικούς δέκτες κ.λπ. Επίπεδες επιφάνειες από αντιχαρακτικό γυαλί 8 mm έως 6 mm.
Χώρα κατασκευής Κίνα

PL Stolik pod telewizor
Stojak TV do telewizorów płaskoekranowych; do montażu nie są potrzebne żadne narzędzia; atrakcyjne wzornictwo z aluminium i hartowanego szkła; Trwała podstawa dla telewizorów z płaskim ekranem oraz jedna stabilna półka na odtwarzacz DVD, odtwarzacz Blu-ray, odbiornik SAT itp.; Płyty z fazowanego, hartowanego szkła o grubości 8 mm albo 6 mm
Dystrybutor: Hama Polska Sp. z o.o., Robakowo, ul. Poznańska 5, 62-023 Gądki, www.hama.pl

H TV állvány
TV-állvány laposképernyőkhöz; a szereléshez nincs szükség szerszámra; megnyerő dizájn alumíniumból és edzett üvegből; mobil felület a lapos kijelzőjű készülékekhez és egy stabil polc a DVD/Blue-ray lejátszókhoz, műholdvevőkhöz stb.; lekerekített élű, 8 mm, illetve 6 mm vastagságú edzett üveg felület
Forgalmazza: Hama Kft., 1181 Budapest, Zádor u. 18.; Származási Hely: Kína

CZ TV stolek
Stolek pro televizory s plochou obrazovkou; k montáži nebudete potřebovat žádné nářadí; sympatický design z hliníku a tvrzeného skla; plocha pro umístění televizoru a police pro DVD přehrávač nebo SAT přijímač apod.; skleněné tabule z broušeného, 8 a 6 mm silného tvrzeného skla
Dovozce: Hama spol. s r.o., Kšírova 150, 619 00 Brno

SK TV stolík
Stolík pre televízory s plochou obrazovkou; na montáž nie je potrebný žiadny nástroj; atraktívny dizajn z hliníka a tvrdeného skla; plocha na postavenie televízora a polica na DVD prehrávač, Blu-ray prehrávač, SAT prijímač atď.; sklenené tabule z brúseného tvrdeného skla s hrúbkou 8 mm a 6 mm
Dovozca: Hama Slovakia spol. s r.o.,Bratislavská 87, 902 01 Pezinok

P Móvel para TV
Suporte para TV de ecrã plano; não são necessárias ferramentas para a montagem; design atrativo em alumínio e vidro temperado; base contínua para ecrãs planos, assim como duas prateleiras estáveis para leitor de DVD, leitor de BluRay, recetor de satélite, etc.; prateleiras de vidro chanfrado endurecido, com 8 mm ou 6 mm de espessura
Companhia Hama Portugal, Lda., Av. do Forte 4-4A,
Fracção G, 2790-071 Carnaxide; Fabricado na China

TR TV rafı
Düz ekranlar için TV askısı; montaj için alete gerek yoktur; alüminyum ve sertleştirilmiş camdan şık tasarım; düz ekranlar için geçişli kurulum alanı ve DVD çalar, Blu-ray çalar, SAT alıcı, vs. için sağlam raf; kıvrımlı, 8 mm veya 6 mm kalınlıkta, sert camdan yapılmış cam alanlar
Üreticiği yer Çin

RO Rack pentru TV
Stativ TV pentru ecrane plate; pentru montare nu sunt necesare scule; design atrăgător din aluminiu şi sticlă durificată; suprafaţă integrată de sprijin pentru ecrane plate, precum şi un raft solid pentru player DVD, player Blu-ray, receiver SAT etc.; suprafeţe vitrate din sticlă căntuită, cu grosime de 8 mm, respectiv 6 mm, securizată
Hama Distr. Romania SRL, str.Cedrilor 7, sect.5, Bucuresti
office.ro@hama.com; Fabricat in China

S TV-stativ
TV-rack för platt bildskärm; inga verktyg behövs för monteringen; spännande design av aluminium och härdat glas; genomgående yta för platt-TV samt en stabil hylla för DVD-spelare, Blu-ray-spelare, SAT-mottagare etc.; glasytor av fasat, härdat glas, 8mm resp. 6mm tjocklek

FIN Tv-taso
Litteiden näyttöjen TV-teline; asennukseen ei tarvita työkaluja; näyttävä muotoilu alumiinista ja karkaistusta lasista; taso taulutelevisiolle sekä yksi tukeva hyllylevy esim. DVD- tai Blu-ray-soittimelle ja satelliittivastaanottimelle; pyöristetyt lasilevyt, 8 mm tai 6 mm paksusta, kovetetusta lasista

BG Поставка за телевизор,
Стойка за телевизори с плосък екран; за монтажа не се изискват инструменти; атрактивен дизайн от алуминий и закалено стъкло; поставка за плоски екрани, отворена от всички страни, както и един стабилен рафт за DVD плейър, Blu-ray плейър, SAT приемник и т.н.; стъклени плоскости от обкантено стъкло с дебелина 8 mm или 6 mm
Търговец: ВАЛИ КОМПЮТЪРС ООД
www.vali.bg
Произведено в Китай
Нац.телефон:070020112

Hama GmbH & Co KG
86652 Monheim / Germany
www.hama.com

4 007249 117229

QC passed by hama GERMANY

www.hama.com