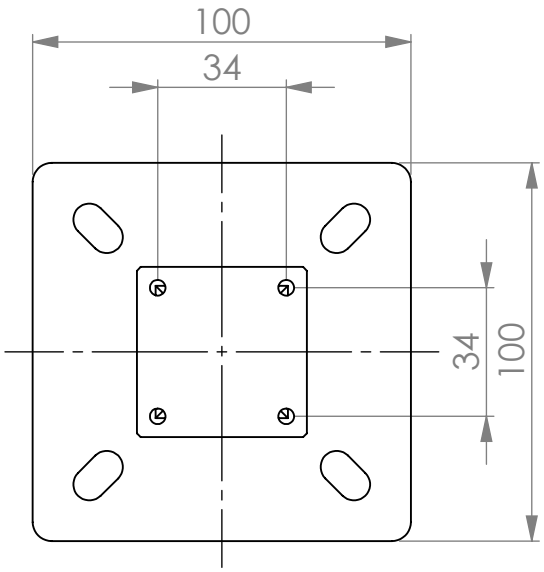

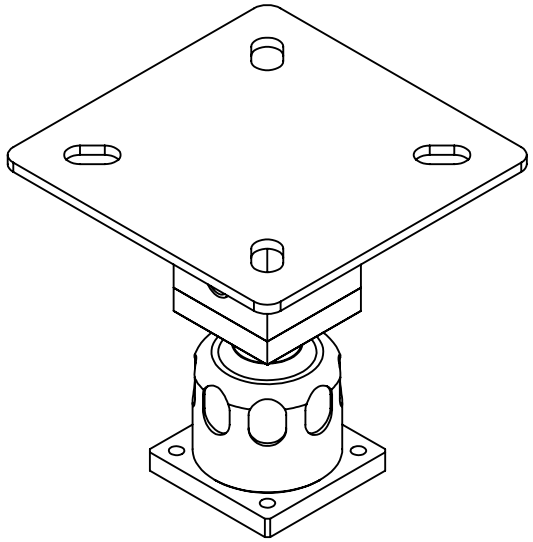

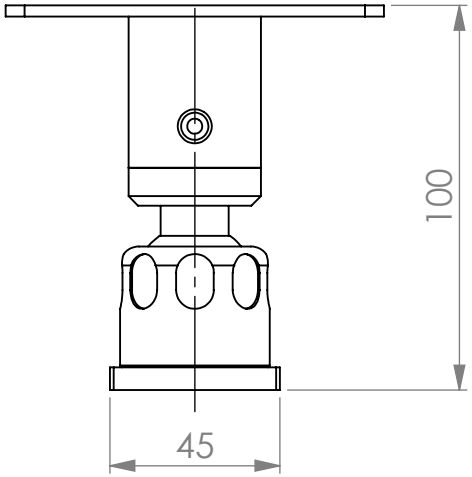

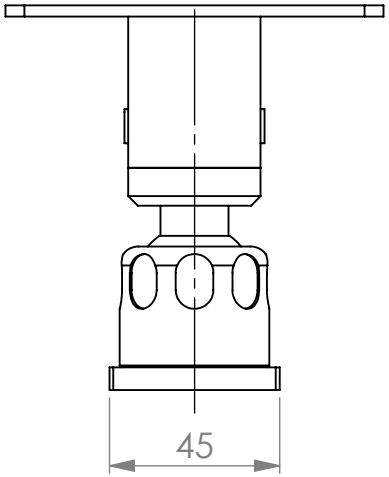

Technische Änderungen in Abmessungen oder Ausführung bleiben vorbehalten

Verwendungsbereich	Zul. Abw.	Farbe:	Maßstab: 1:2 / Papierformat: A4
			Werkstoff:
	Datum	Name	
	Bearb. 27.07.21	Hohe P.	Artikel: NG Deckenhalter Selbsthemmend 10cm feste Länge
	Gepr.		
	Norm		
	peta www.peta gmbh.de		Artikelnummer: 101.001.010 / Blatt 1

Schutzvermerk zur Beschränkung der Nutzung von Unterlagen nach Din 34
"Weitergabe sowie Vervielfältigung dieser unterlage, Verwendung und Mitteilung ihres Inhalts nicht gestattet, sowie nicht ausdrücklich zugestanden. Zuwiederhandlungen verpflichten zu Schadenersatz. Alle Rechte für den Fall der Patenteteilung oder gebrauchsmuster-Eintragung vorbehalten."