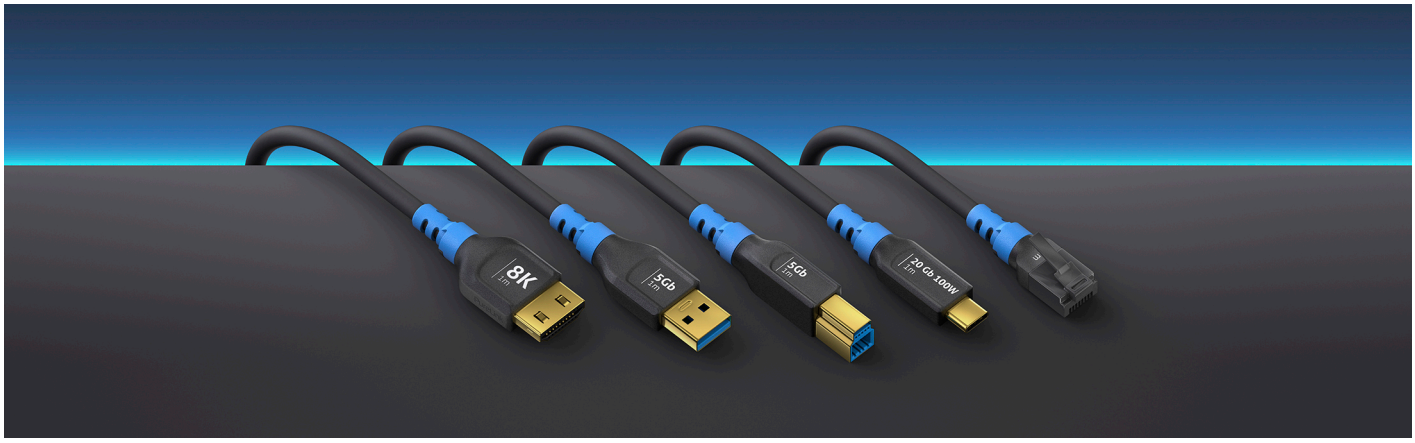

PureLink FlexInstall Serie: USB 2.0 Kabel

Ultra flexibles USB 2.0 Kabel: Zuverlässige Konnektivität und hochwertige Leistung

Vorkonfiguriert mit blauer Zugentlastung.

Das USB 2.0 Kabel bietet eine Reihe von Funktionen für eine effiziente Datenübertragung und Stromversorgung. Mit seinem kompakten Design und den hochwertigen Materialien ist dieses Produkt ideal für professionelle AV-Anwendungen.

- **Hochgeschwindigkeits-Datenübertragung:** Unterstützt USB 2.0 für eine schnelle und zuverlässige Datenübertragung mit einer Rate von 480Mbps. Dies gewährleistet nahtlose Konnektivität und effizienten Dateiaustausch zwischen Geräten.
- **Kompaktes und flexibles Design:** Die Kabel- und Steckerkonstruktion ist extrem flexibel und kompakt, so dass sie auch in engen Räumen leicht zu verwenden ist. Die hochreinen Kupferleiter und die einzigartige Mantelkonstruktion sorgen für Langlebigkeit und Zuverlässigkeit.
- **Leistungsstarke Stromübertragung:** Ausgestattet mit einem USB-A-Stecker auf USB-B-Stecker, kann dieses Kabel eine maximale Ausgangsleistung von 2A / 5V / 10W liefern. Dies gewährleistet eine effiziente Stromübertragung zum Laden und Betreiben von Geräten.
- **Robuste Konstruktion:** Das Kabel verfügt über hochreine Kupferleiter und eine Graphen-Nano-Abschirmung mit einem Durchmesser von 4,2mm. Diese Konstruktion sorgt für eine stabile Verbindung und verhindert Signalstörungen für eine unterbrechungsfreie Datenübertragung.
- **Graphene Nano Tech:** Dank Durchbrüchen in der nanotechnologischen Materialwissenschaft bietet unsere Graphen-Polymer-Abschirmung einen hervorragenden EMI-Schutz, ohne eine unflexible Metallschicht zu verwenden.

Verbessern Sie Ihre Konnektivität mit dem USB 2.0 Kabel
Das USB 2.0 Kabel ist eine zuverlässige und effiziente Lösung für die Datenübertragung und Stromversorgung. Seine Hochgeschwindigkeitsfunktionen und die robuste Konstruktion machen es zu einem unverzichtbaren Werkzeug für professionelle Anwender, die eine nahtlose Verbindung benötigen.

>

COMPACTFLEX | USB-B v.2.0 | 480 Mbit/s USB v2.0 | NANOSHIELD

Features

- USB 2.0 - 480Mbps Datenübertragung
- Ultraflexibles Kabel (22,00 mm Biegeradius) und kompakte Steckerkonstruktion
- USB-A-Stecker auf USB-B-Stecker mit blauer Zugentlastung (10 optionale Farben verfügbar)
- Hochreine Kupferleiter und Graphen-Nanoabschirmung - Ø 4,2mm
- Stromübertragung mit max. Ausgangsleistung 2A / 5V / 10W

Spezifikationen

Kabel	
Kabelstandard	USB 2.0
Material des Kabelmantels	Polyvinylchlorid (PVC)
Eigenschaften des Kabelmantels	Ultra flexibel, Ultra schlank, Glatt, Weich
Form des Kabels	Rund
Brandklasse für Kabel	UL VW-1
Kabeldurchmesser (mm)	4,2 mm
Erkennung der Kabellänge	Ja
Kabelabschirmung	Doppelt abgeschirmt
Materialien der Abschirmung	Graphen, Aluminiumfolie + Mylarschicht
Primärer Leiterquerschnitt (AWG)	28
Zusätzliche Kabelkomponenten	Twisted Pair (Datenleitungen)
Material des Leiters	Verzinntes Kupfer (TC)
Mindestbiegeradius (feste Verlegung) (mm)	22 mm
Mindestbiegeradius (flexibler Einsatz) (mm)	22 mm
Unidirektional	Nein

Verbindung	
Material des Steckverbinders	Vergoldet
Material des Steckverbindergehäuses	Polyvinylchlorid (PVC)
Beschichtung der Steckverbinderkontakte	Vergoldet
Abschirmung von Steckverbindern	Ja
Material der Steckerabschirmung	Zinn
Anschluss 1 Standard	USB-IF
Anschluss 1	USB Typ-A (2.0/1.0)
Stecker 1 Geschlecht	Männlicher Stecker
Formfaktor des Steckverbinders 1	Gerade
Anschluss 1 abschließbar	Keine Sperre
Anschluss: 1-polig	4+1 (USB2.0) 4+1 (USB2.0)
Anschluss 2 Standard	USB-IF
Anschluss 2	USB Typ-B (2.0/1.0)
Stecker 2 Geschlecht	Männlicher Stecker
Formfaktor von Connector 2	Gerade
Anschluss 2 abschließbar	Keine Sperre
Anschluss 2-polig	4+1 (USB2.0) 4+1 (USB2.0)

Features	
Weitere Funktionen	2x Klettkabelbinder, 2x abnehmbare Zugentlastung (blau)

USB	
Code des Anbieters	35F8

Allgemeine Informationen	
Zertifizierung	RoHS, CE

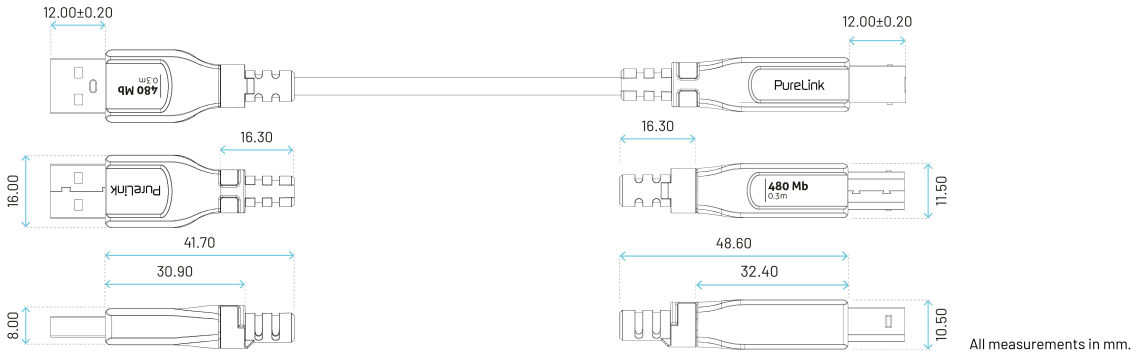

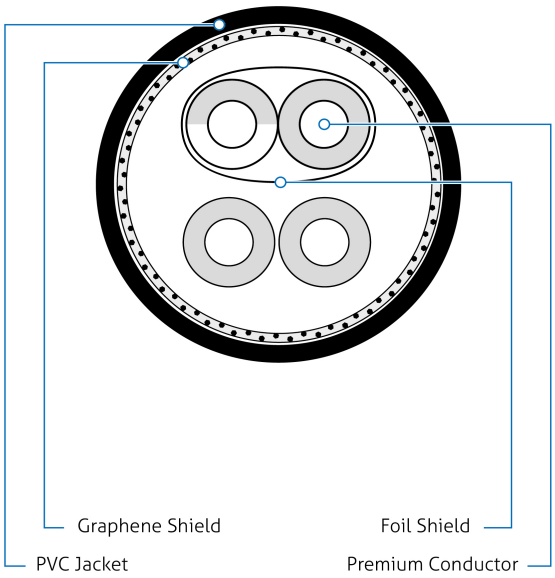
Graphene Shield
Foil Shield
PVC Jacket
Premium Conductor

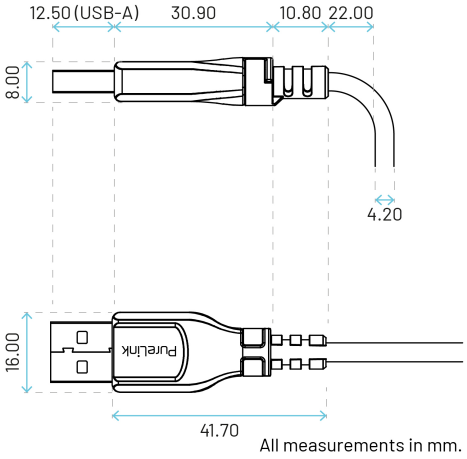
12.50 (USB-A)
30.90
10.80
22.00
8.00
4.20
16.00
PureLink
41.70
All measurements in mm.

Übersicht

Parent	Item-No.
FI-U200	FI-U200-003
	FI-U200-005
	FI-U200-005-PCK
	FI-U200-010
	FI-U200-010-PCK
	FI-U200-015
	FI-U200-015-PCK
	FI-U200-020
	FI-U200-020-PCK
	FI-U200-030
	FI-U200-030-PCK

© 2025 PureLink. PureLink, das PureLink-Logo und andere PureLink-Marken sind Eigentum von PureLink und können eingetragen werden. Alle anderen Marken sind das Eigentum ihrer jeweiligen Inhaber. PureLink übernimmt keine Verantwortung für eventuelle Fehler in dieser Publikation. Die hierin enthaltenen Informationen zu Produkten, Preisen und Funktionen können ohne vorherige Ankündigung geändert werden.

Kontaktieren Sie uns unter
www.purelink.de

+49 5971 800 299-0
info@purelink.de.

PureLink GmbH
Von-Liebig-Str. 10
48432 Rheine
Deutschland

PureLink UK LTD.
Carpenter Court, 1 Maple Road
Bramhall, Stockport - Cheshire SK7 2DH
Vereinigtes Königreich

v04-2026