Oberbecksener Straße 97 | D-32547 Bad Oeynhausen
Telefon: +49(0)57 31-7 55 07-0 | Fax: -7 55 07-60
E-Mail: info@hagor.de | www.hagor.de

SOPW 55” Landscape

Art.-Nr.: 2544

Outdoorgehäuse inkl. Heizung und Lüftung

Dieses hochwertige Outdoorgehäuse ist ideal für Bildschirme mit einer Größe von 55“ (140 cm). Das Gehäuse verfügt über eine VESA-Aufnahme, welche von min. 200 x 200 mm bis max. 800 x 600 mm bestückt werden kann. Sie bietet eine Auszugsfunktion bis max. 648 mm, was eine optimale Servicezugänglichkeit gewährleistet.

Das 6,4 mm dicke chemisch entspiegelte Schutzglas (VSG) schützt den Bildschirm effektiv. Das Gehäuse erfüllt die Schutzarten IP 65 / NEMA 4 (Front) und IP 54 (Rückseite).

Das Schutzgehäuse ist abschließbar, was Schutz vor Fremdzugriff und Vandalismus bietet. Zudem ist genug Platz für z. B. Mini-PC / Set-Top-Box vorhanden.

Das thermostat- und sensorgesteuerte Temperaturmanagement, einschließlich einer Air Curtain vor dem Panel, ermöglicht den Betrieb in einem Temperaturbereich von -25 °C bis +40 °C*.

Die schlag- und kratzfeste Pulverbeschichtung ist lösungsmittelfrei und im Standard dunkelgrau (C5, RAL 7016).

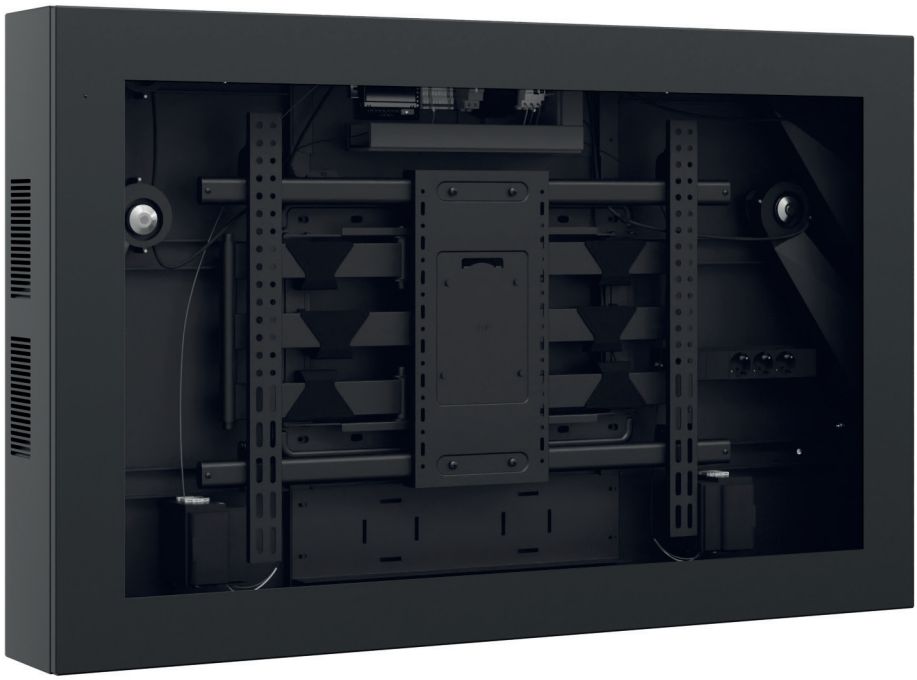

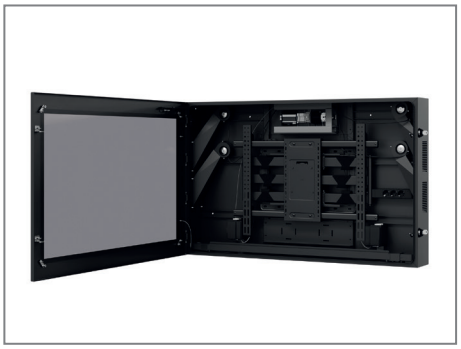

Optimale Servicezugänglichkeit

Schlichtes, unaufdringliches Design

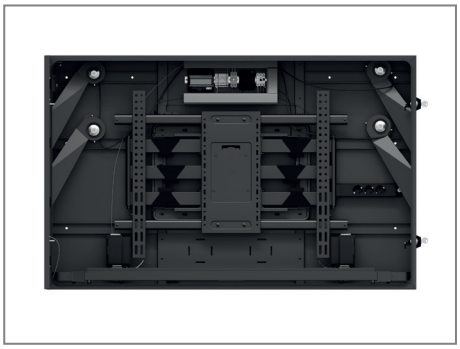

Funktional gestaltete technische Ausstattung

*Bitte beachten! Auch der verbaute Bildschirm muss für den Temperaturbereich geeignet sein. | Technische Änderungen vorbehalten | Dieses Dokument ist Eigentum der HAGOR Products GmbH. Weitergabe sowie Vervielfältigung dieses Dokuments, Verwertung und Mitteilung seines Inhalts sind verboten, soweit nicht ausdrücklich gestattet. Zuwiderhandlung verpflichten zu Schadenersatz. Alle Rechte für den Fall der Patent-, Gebrauchsmuster- oder Geschmacksmustereintragung vorbehalten.

Oberbecksener Straße 97 | D-32547 Bad Oeynhausen
Telefon: +49(0)57 31-7 55 07-0 | Fax: -7 55 07-60
E-Mail: info@hagor.de | www.hagor.de

SOPW 55” Landscape

Outdoorgehäuse inkl. Heizung und Lüftung

Art.-Nr.: 2544

- Geeignet für Bildschirme mit 55“ | 140 cm
- VESA-Aufnahme, ausziehbar für komfortablen Service, min. 200 x 200 mm - max. 800 x 600 mm
- Inkl. Auszugsfunktion des Bildschirms für optimale Servicezugänglichkeit, max. 648 mm
- 100 mm maximale Einbautiefe
- Ausreichend Platz für Mini-PC oder Set Top Box
- 6,4 mm chemisch entspiegeltes Schutzglas (VSG)
- Gefertigt nach: IP 65 / NEMA 4 (Front) und IP 54 (Rückseite)
- Gehäuse ist abschließbar, Schutz vor Fremdzugriff und Vandalismus
- Thermostat- und sensorgesteuertes Temperaturmanagement, inkl. Air-Curtain vor dem Panel
- Dank hochwertiger Heizung und Hochleistungslüftung geeignet für einen Umgebungstemperaturbereich zwischen -25° C und +40° C*

- Material: Stahlblech, korrosionssicher beschichtet Norm C5, RAL 7016
- Optional:
  - WLAN Rundstrahlantenne (Art.-Nr.: 2561)
  - PCAP-Touchfolie 20TP 55“ (Art.-Nr.: 2560)
  - Frontscheibe Solarprotect 55“ (Art.-Nr.: 2562)

    Solarprotect ist eine IR- und UV-filternde Spezialverglasung, die die Belastung im Gehäuse durch Sonneneinstrahlung signifikant reduziert. Empfohlen wird der Einsatz bei südlicher Ausrichtung, direkter Sonneneinstrahlung, in wärmeintensiven Klimazonen oder exponierten Höhenlagen ab ca. 1000 m.
  - Logo als Folienplott (Art.-Nr.: 2567)
  - Sensorik/Fernüberwachung Zustände (Art.-Nr.: 2568)
  - RAL Farbe nach Wunsch (Art.-Nr.: 2570)

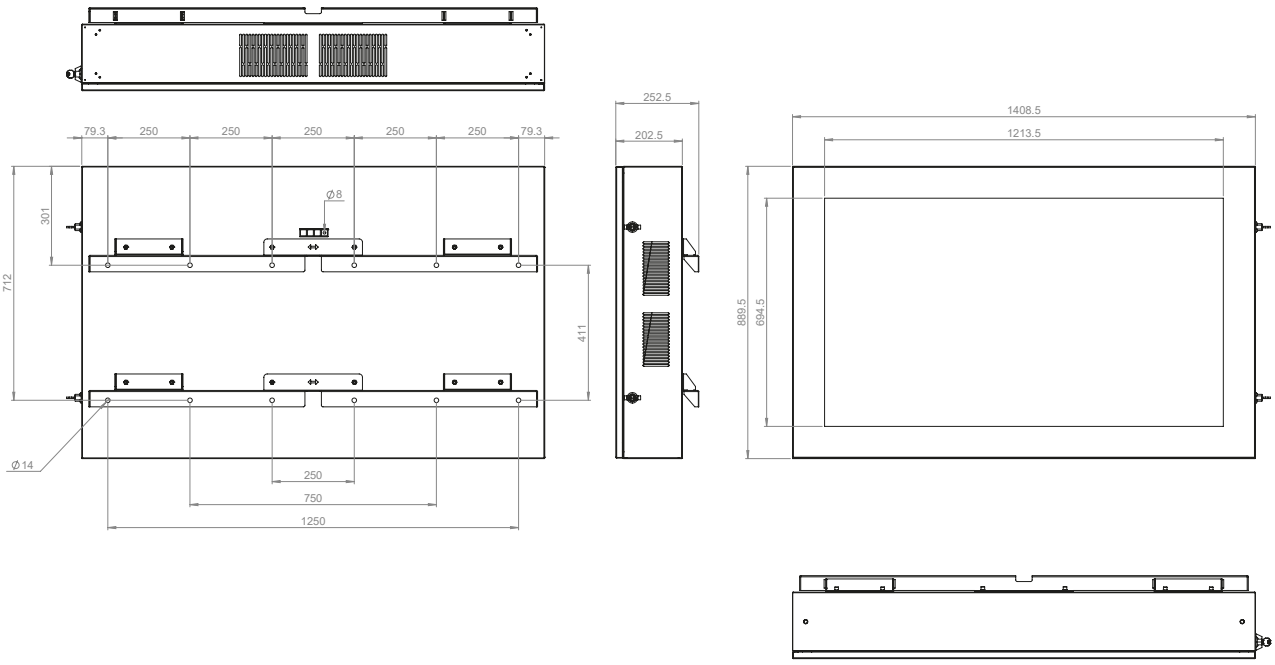

*Bitte beachten! Auch der verbaute Bildschirm muss für den Temperaturbereich geeignet sein. | Technische Änderungen vorbehalten | Dieses Dokument ist Eigentum der HAGOR Products GmbH. Weitergabe sowie Vervielfältigung dieses Dokuments, Verwertung und Mitteilung seines Inhalts sind verboten, soweit nicht ausdrücklich gestattet. Zuwiderhandlung verpflichten zu Schadenersatz. Alle Rechte für den Fall der Patent-, Gebrauchsmuster- oder Geschmacksmustereintragung vorbehalten.

Oberbecksener Straße 97 | D-32547 Bad Oeynhausen
Telefon: +49(0)57 31-7 55 07-0 | Fax: -7 55 07-60
E-Mail: info@hagor.de | www.hagor.de

SOPW 55” Landscape

Art.-Nr.: 2544

Outdoorgehäuse inkl. Heizung und Lüftung

Outdoorgehäuse – Temperaturbereich & Haftung

1. Technische Spezifikationen – Klimaeigenschaften

Betriebstemperatur	-25 °C bis +40 °C
Relative Luftfeuchtigkeit	10 % bis 90 % (nicht kondensierend)
Belüftung	Aktive Luftzirkulation durch integriertes Lüftersystem
Sonneneinstrahlung	Passive Aufheizung möglich – ggf. Display mit erweitertem Temperaturbereich erforderlich

Hinweis:

Die angegebenen Betriebswerte gelten unter Normbedingungen mit freier Luftzirkulation. Bei direkter Sonneneinstrahlung oder ungünstiger Aufstellung (z. B. nach Süden, ohne Verschattung) kann es zu einem thermischen Wärmestau im Gehäuse kommen. Dies kann die maximale Temperatur im Gehäuseinneren übersteigen.

2. Sicherheit & Betrieb

Einsatzumgebung & Temperaturbedingungen

Die Outdoorgehäuse wurden für den Einsatz im Außenbereich unter typischen mitteleuropäischen Witterungsbedingungen entwickelt. Die empfohlene Betriebstemperatur liegt zwischen -25 °C und +40 °C. Eine dauerhaft sichere Funktion setzt voraus, dass die maximale Umgebungstemperatur diesen Wert nicht übersteigt.

Achtung:

Direkte Sonneneinstrahlung, insbesondere bei südlicher Ausrichtung oder in vollständig geschlossenen Aufbausituationen, kann die Innentemperatur über die Umgebungstemperatur hinaus signifikant erhöhen. Dies gilt auch bei eingeschränkter Luftzirkulation oder zusätzlicher Abwärme durch verbaute Geräte (z. B. Displays, Mediaplayer, Router etc.).

Hinweise zur Geräteauswahl

- Verwenden Sie ausschließlich Geräte, die für erhöhte Umgebungstemperaturen (bis mindestens +50 °C) spezifiziert sind.
- Prüfen Sie Herstellerangaben zu den zulässigen Betriebstemperaturen des einzubauenden Equipments.
- Der Gehäusehersteller übernimmt keine Haftung für Schäden, die durch ungeeignete Geräte oder thermische Überlastung entstehen.

Empfehlungen zur Vermeidung von Wärmestau

- Vermeiden Sie direkte Süd-/West-Ausrichtung ohne Verschattung.
- Stellen Sie sicher, dass Lüfter und Luftauslässe nicht blockiert sind.

*Bitte beachten! Auch der verbaute Bildschirm muss für den Temperaturbereich geeignet sein. | Technische Änderungen vorbehalten | Dieses Dokument ist Eigentum der HAGOR Products GmbH. Weitergabe sowie Vervielfältigung dieses Dokuments, Verwertung und Mitteilung seines Inhalts sind verboten, soweit nicht ausdrücklich gestattet. Zuwiderhandlung verpflichten zu Schadenersatz. Alle Rechte für den Fall der Patent-, Gebrauchsmuster- oder Geschmacksmustereintragung vorbehalten.