Oberbecksener Straße 97 | D-32547 Bad Oeynhausen
Telefon: +49(0)57 31-7 55 07-0 | Fax: -7 55 07-60
E-Mail: info@hagor.de | www.hagor.de

CPS Videowall W2x2L 46 - 55”

Art.-Nr.: 3335

comPROnents® Komplettlösung

Beim CPS Videowall W2x2L 46 - 55“ handelt es sich um eine Videowallwandlösung. Sie eignet sich für Bildschirme mit einer Bildschirmdiagonale von 46 bis 55″ | 117 - 140 cm zur Erstellung eines Videowand-Split 2 × 2 Landscape.

Die einzelne Displayaufnahmen bietet durch separate Feinjustierung die Möglichkeit einer Niveauregulierung in Tiefe und Höhe. In der Breite können die Bildschirme ganz einfach über die Alu-Rails verschoben und angepasst werden.

Die inkludierten VESA-Aufnahmen können bis max. VESA 600 x 400 mm bestückt werden.

Die Gesamtbreite beträgt 2009 mm, bei Bedarf kann die Schienenlänge gekürzt werden.

Die Verkabelung wird durch Kabelclips entlang der Rails organisiert und sicher zusammengehalten.

Die maximale Traglast beträgt 40 kg / je Screen.

Die Oberflächen des CPS Videowall W2x2L 46 - 55“ sind mit einer schlag- und kratzfesten Pulverbeschichtung in schwarz veredelt.

Die Komplettlösungen sind mit den Einzelkomponenten der comPROnents®-Serie uneingeschränkt kombinier- und erweiterbar und bieten so weitere Einsatzmöglichkeiten.

Technische Änderungen vorbehalten | Dieses Dokument ist Eigentum der HAGOR Products GmbH. Weitergabe sowie Vervielfältigung dieses Dokuments, Verwertung und Mitteilung seines Inhalts sind verboten, soweit nicht ausdrücklich gestattet. Zuwiderhandlung verpflichten zu Schadenersatz. Alle Rechte für den Fall der Patent-, Gebrauchsmuster- oder Geschmacksmustereintragung vorbehalten.

Oberbecksener Straße 97 | D-32547 Bad Oeynhausen
Telefon: +49(0)57 31-7 55 07-0 | Fax: -7 55 07-60
E-Mail: info@hagor.de | www.hagor.de

CPS Videowall W2x2L 46 - 55”

Art.-Nr.: 3335

comPROnents® Komplettlösung

- Wandhalterung für einen Split 2 x 2
- 46 - 55“ | 117 - 140 cm Bildschirmdiagonale
- VESA-Aufnahmen bis max. 600 x 400 mm
- jede Displayaufnahme mit separater Feinjustierung für Höhe und Tiefe
- Kabelmanagement entlang der Rails mittels Kabelclips
- 40 kg / je Screen max. Traglast
- 2009 mm Gesamtbreite - bei Bedarf kürzbar
- schlag- und kratzfeste Pulverbeschichtung
- Farbe: schwarz
- kombinier- & erweiterbar mit comPROnents®-Serie

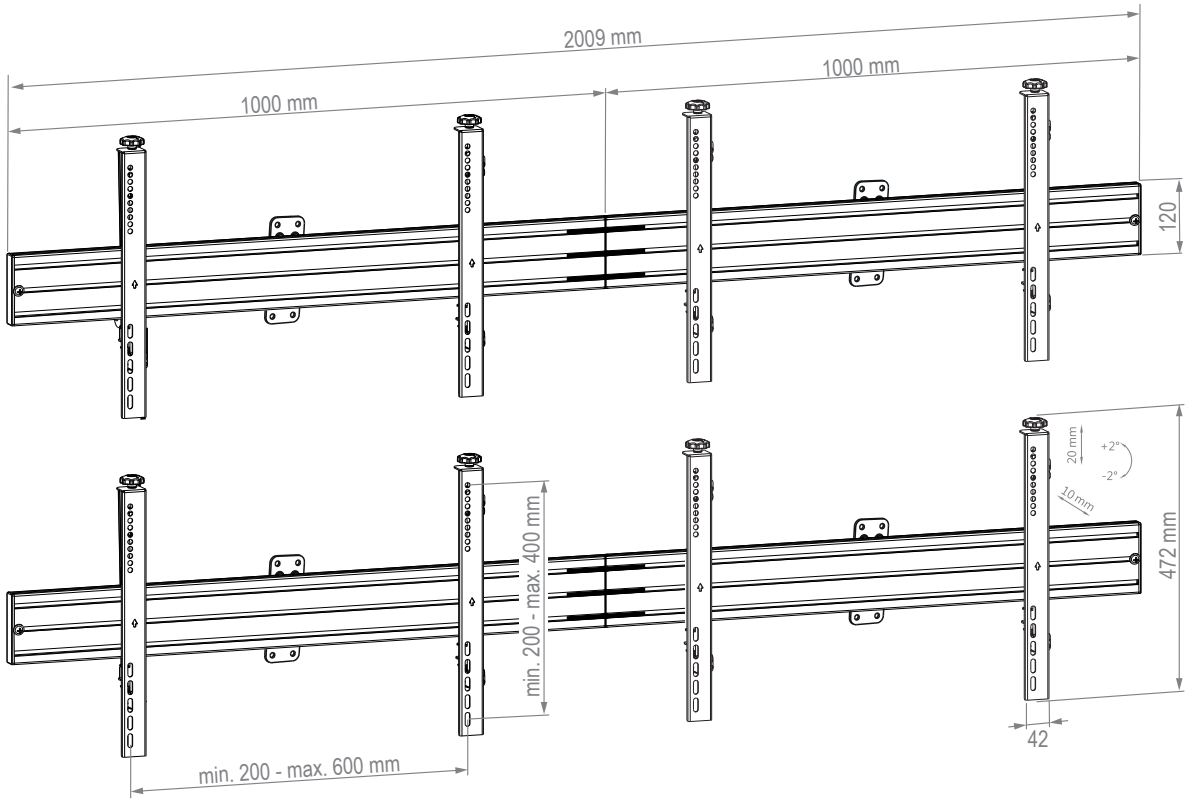

T / D = 92 mm

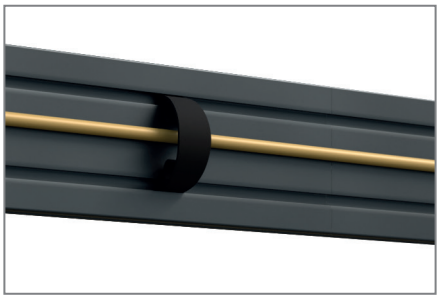
Kabelmanagement mit Kabelclips

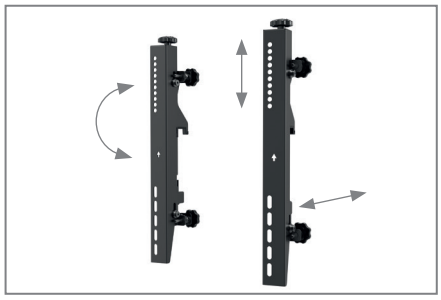
Niveauregulierung in Tiefe und Höhe

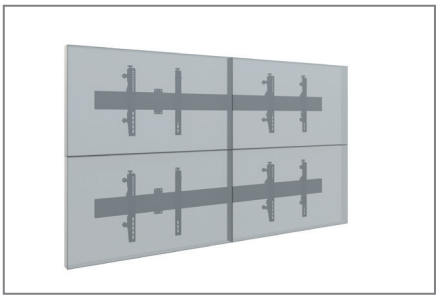
Halterung für einen 2 x 2 Split

Technische Änderungen vorbehalten | Dieses Dokument ist Eigentum der HAGOR Products GmbH. Weitergabe sowie Vervielfältigung dieses Dokuments, Verwertung und Mitteilung seines Inhalts sind verboten, soweit nicht ausdrücklich gestattet. Zuwiderhandlung verpflichten zu Schadenersatz. Alle Rechte für den Fall der Patent-, Gebrauchsmuster- oder Geschmacksmustereintragung vorbehalten.