SF640-HUB2

Montagemuster
350 x 350mm
(13.78" x 13.78")

Max. Belastung
36.3 kg
(80lb)

SMARTMOUNT®

Flache Wandhalterung

FÜR DAS 50.5-ZOLL MICROSOFT® SURFACE™ HUB 2S UND 2X

Die flache SmartMount®-Wandhalterung wurde speziell für die Verwendung mit dem 50,5-Zoll Microsoft® Surface™-Hub 2S und 2X entwickelt. Das kreisförmige Design der Halterung passt perfekt zur Rückseite des Surface Hub und bietet direkten Zugriff auf die Strom- und Datenanschlüsse. Sie haben auch vollständigen Zugriff auf die Computer-Cartridge, sodass die Kassette leicht entfernt und wieder montiert werden kann, ohne dass das Display entfernt werden muss. Diese flache Montagelösung positioniert das Display nur 89,4 mm (3,52") von der Wand entfernt, um eine schlanke, ADA-konforme Installation zu ermöglichen.

- Geeignet für VESA®-Montagemuster mit 350 x 350 mm
- Enthält alle erforderlichen Wand- und Display-Befestigungselemente für das Microsoft® Surface™ Hub 2S und 2X, die die von Microsoft angegebene erforderliche Länge erfüllen

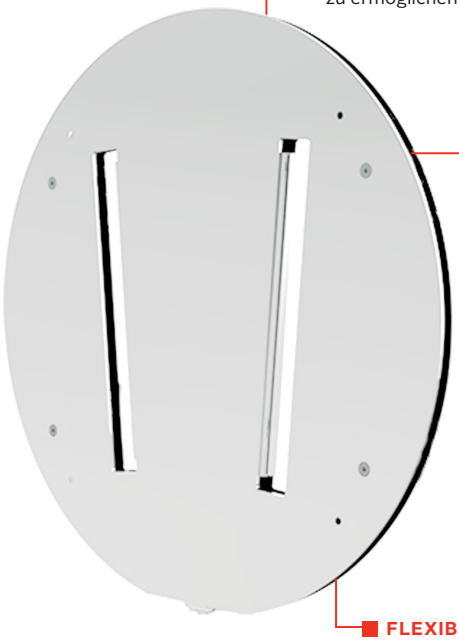

HOOK-AND-HANG™-INSTALLATION
Der Displayadapter wird einfach in die Wandplatte geschoben, um eine schnelle und einfache Installation für eine Person zu ermöglichen

ADA*-KONFORME LÖSUNG
Die Gesamttiefe des Microsoft® Surface™ Hub 2S und 2X in Kombination mit der Halterung beträgt 89,4 mm (3,52") von der Wand entfernt

*Barrierefreiheit

FLEXIBLER MONTAGEORT
Kann an Holzbalken, Beton, Schlackenbeton oder Blähbeton und Stahlbalken montiert werden

RoHS

Weitere Informationen zum Patent finden Sie unter peerless-av.com/en-us/patent.

info@peerless-av.com
peerless-av.com

peerless-AV®
Driving Technology Through Innovation

Modellnummer

BESCHRÄNKTE GARANTIE: 5 Jahre

SF640-HUB2	SmartMount® Flache Wandhalterung für das 50.5” Microsoft® Surface™ Hub 2S und 2X

Produktangaben

	ABMESSUNG (B X H X T)	PRODUKTGEWICHT	BELASTBARKEIT	OBERFLÄCHE	VERFÜGBARE FARBEN
SF640-HUB2	22.24" x 22.24" x 0.52" (565 x 565 x 13mm)	6.3kg (13.8lb)	36.3kg (80lb)	Pulverbeschichtung	Weiss

Verpackungsangaben

	VERPACKUNGSGRÖßE (B X H X T)	VERSANDGEWICHT	UPC-CODE DER VERPACKUNG	VERPACKUNGSINHALT	EINHEITEN IM PAKET
SF640-HUB2	24.50" x 24.50" x 2.25" (622 x 622 x 57mm)	7.4kg (16.4lb)	735029338239	Wandhalterung, Wand- und Displayinstallations-Hardware, Installationsanleitung	1

Zubehör

ACC415: 4er-Pack Metallbalken-Befestigungssatz

Alle Maße = inch (mm)

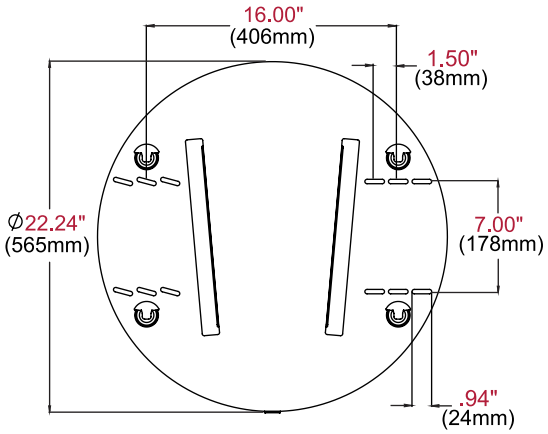

VORDERANSICHT DER WANDPLATTE

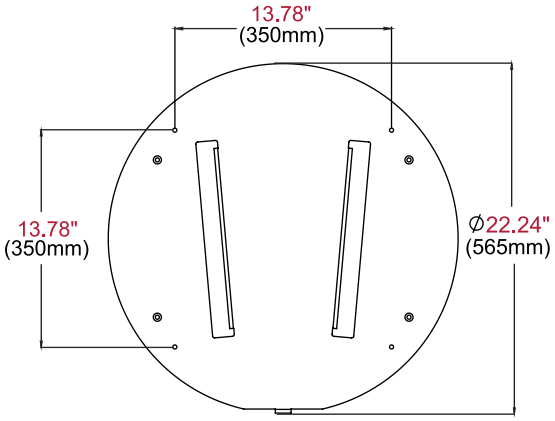

VORDERANSICHT DER ADAPTERHALTERUNG

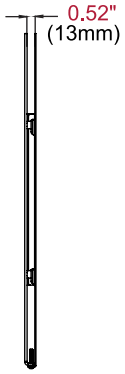

SEITENANSICHT DER ADAPTERHALTERUNG UND WANDPLATTE

Architektenvorgaben

Die SmartMount® Flache Wandhalterung von Peerless-AV für das 50.5” Microsoft® Surface™ Hub 2S und 2X mit der Modellnummer SF640-HUB2 ist an den auf den Plänen verzeichneten Stellen einzusetzen. Montage und Installation erfolgen entsprechend den Anweisungen des Herstellers.

Auf **peerless-av.com** finden Sie das vollständige Angebot der AV-Lösungen von Peerless-AV, zum Beispiel Außendisplays, drahtlose Lösungen, Kioske, digitale Audiogeräte, Displayhalterungen, Projektorhalterungen, Rollwagen/Ständer und ein komplettes Zubehörsortiment.

Peerless-AV
2300 White Oak Circle
Aurora, IL 60502 USA

(800) 865-2112
(630) 375-5100
Fax: (800) 359-6500

Peerless-AV EMEA
Unit 3 Watford Interchange
Colonial Way, Watford
Herts, WD24 4WP
United Kingdom
+44 (0) 1923 200100
Fax: +44 (0) 1923 200101

Peerless-AV Latin America
Av. de las Industrias 413
Parque Industrial Escobedo
General Escobedo, N.L.,
México, 66062
+52 (81) 8384-8300
Fax: +52 (81) 8384-8360

peerless-AV®
Driving Technology Through Innovation

© 2020 Peerless Industries, Inc. Peerless-AV® and SmartMount® sind eingetragene Warenzeichen der Peerless Industries, Inc.
Alle Rechte vorbehalten.