PONTIS KLAPPTISCH HYPA (J1.0)

BENUTZERINFORMATION
INSTRUCTION SHEET

Bitte lesen Sie diese Anleitung und bewahren Sie sie zur Unterstützung während des Betriebs und der Wartung dieses Qualitätsprodukts auf. Technische Änderungen vorbehalten, alle Angaben ohne Gewähr. Benutzerinformation siehe Sichttasche an der Tischplattenunterseite.
Please read and retain this instruction manual to assist you in the operation and maintenance of this quality product. Subject to technical modifications; no responsibility is accepted for the accuracy of this information. User information see clear pocket on the table plate bottom.

ASSMANN

Inhalt | Content

Grundlegende Sicherheitshinweise 4
Basic safety instructions 5
Grundlegende Sicherheitshinweise 6
Basic safety instructions 7
Sicherheitshinweise Akku 8
Safety instructions battery 9
Tischplatte klappen 10
Folding the Table top 11
Whiteboard + magnetische Displayfläche 12
Whiteboard + magnetic display surface 13
Inbetriebnahme Akku + Display Akku 14
Commissioning battery + display battery 15
Technische Daten Hubsäule JS36DC1-3-S 16
Technical data Lift column JS36DC1-3-S 17
EG-Konformitätserklärung 18
EC Declaration of Conformity 19
JCHT35K28A ohne Speicherfunktion 20
JCHT35K28A without memory function 21
JCHT35K28C mit Speicherfunktion 20
JCHT35K28C with memory function 21
Initialisierung 22
Initialisation 23
Allgemeine Hinweise und Entsorgung 24
General notes and Disposal 25
Ergonomie 26
Ergonomics 27

Grundlegende Sicherheitshinweise

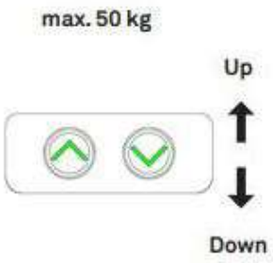

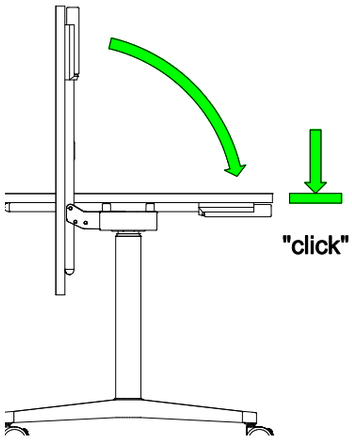

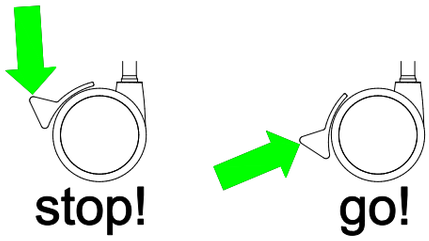

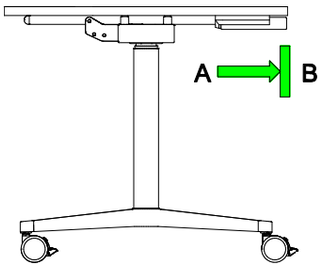

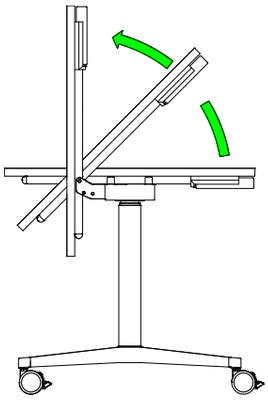

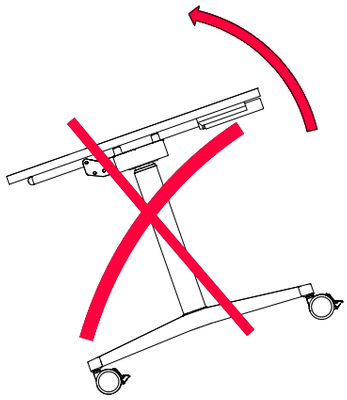

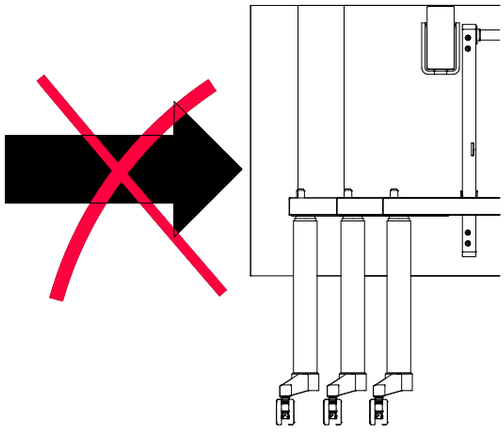

Basic safety instructions

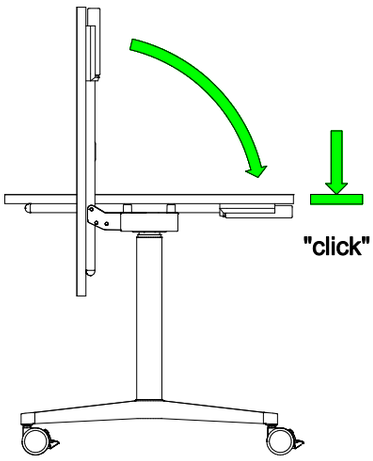

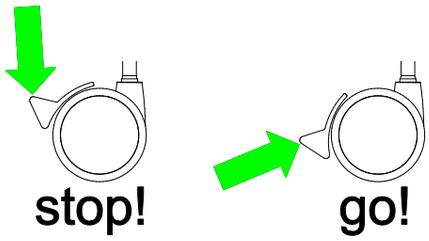

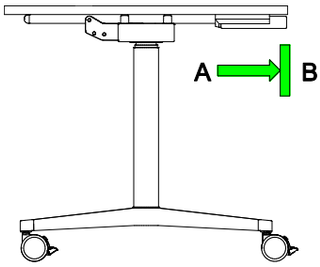

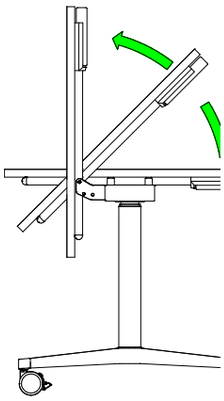

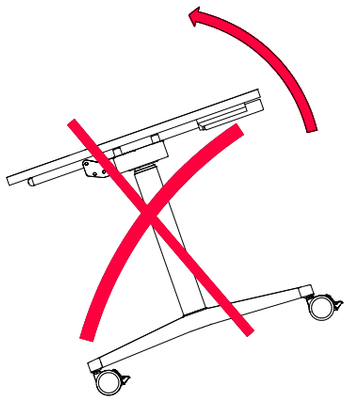

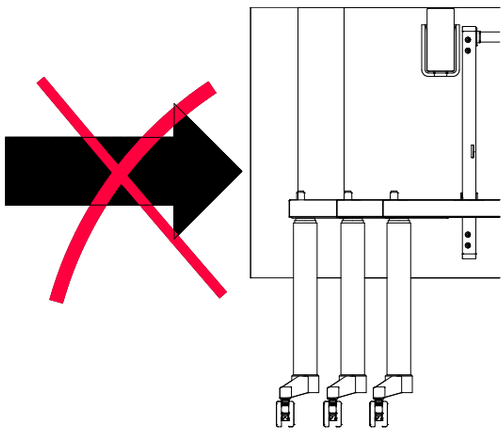

Grundlegende Sicherheitshinweise

Der Pontis Akku Klapptisch darf nur in technisch einwandfreiem Zustand und unter Beachtung der Benutzerinformation benutzt und bedient werden. Der Benutzer verpflichtet sich die Sicherheitsvorschriften und Warnhinweise in der Benutzerinformation stets zu beachten. Ergänzend zur Benutzerinformation sind die allgemeingültigen sowie die örtlichen Regelungen zur Unfallverhütung und zum Umweltschutz zu beachten. Bei bestimmungswidriger Verwendung des Produktes (also außerhalb des Einsatzes als Büromöbel) können Gefahren für Leib und Leben und Sachbeschädigungen auftreten. Aus diesem Grunde ist eine bestimmungswidrige Verwendung untersagt, die Firma ASSMANN BÜROMÖBEL GmbH & CO. KG übernimmt in diesem Fall keine Haftung für eventuell auftretende Schäden. Außerdem erlischt die Garantie für ein einwandfreies und funktionsfähiges Arbeiten der Systemkomponenten.

Folgende Verwendungen werden ebenfalls untersagt:
Heben von Lasten, Verwendung als Aufstiegshilfe/Hebebühne, Dauerhafte Ablagefläche von Gewichten größer als 50 kg, Verwendung im Außenbereich, Verwendung in Feuchträumen.

Bitte beachten Sie, dass der Klapptisch nur an die Spannung angeschlossen werden darf, die in den technischen Daten/auf den Herstelleretikett angeben ist. Um Fehlfunktionen zu vermeiden, dürfen alle Reparaturen nur von autorisierten Werkstätten oder Service Personal unseres Vorlieferanten vorgenommen werden (Kontakt über ASSMANN BÜROMÖBEL GmbH & CO. KG in Melle).

Unabhängig von der Belastung darf die auf dem Datenblatt angegebene Einschaltdauer von 10% (2 min on /18 min off) nicht überschritten werden, da dies zu einer Überhitzung des Motors und der Steuerbox führt. Eine Überschreitung der Einschaltdauer kann die Lebensdauer des Systems deutlich verkürzen. Um dies zu verhindern, wird die Temperatur innerhalb der Steuerbox überprüft und beim überschreiten einer Temperaturgrenze deaktiviert. Im Display des Handschalters (optional) wird H01 angezeigt! Nach einer kurzen Abkühlzeit ist eine kurze Verfahrzeit wieder möglich. Die notwendige Dauer der Abkühlzeit ist vom jeweiligen Raumklima abhängig.

Vergewissern Sie sich bitte, dass kein Kabel durch den Transport beschädigt wurde. Schadhafte Teile müssen umgehend durch gleichwertige Teile ausgetauscht werden.

WARNUNG:
Pontis-Produkte sind nicht resistent gegen Öle die zum Schneiden eingesetzt werden.

WARNUNG:
Risiko schwerer Fehlfunktionen und Verletzungsgefahr beim Öffnen von Pontis-Produkten. Das Öffnen der Motorengehäuse, der Steuerungseinheit sowie der Handschalter ist untersagt.

WARNUNG:
Achten Sie darauf, dass sich die Tischplatte nach unten und oben sowie beim Schwenken frei bewegen kann, ohne mit anderen Gegenständen oder Menschen zu kollidieren.

WARNUNG:
Es dürfen keine Flüssigkeiten in die Steckverbindungen gelangen. Gefahr eines Kurzschlusses.

WARNUNG:
Mindestabstand zu nebenstehenden Gegenständen min 25 mm. Verletzungsgefahr durch Quetschung.

WARNUNG:
Dieses Gerät kann von Personen mit verringerten physischen, sensorischen oder mentalen Fähigkeiten oder Mangel an Erfahrung und Wissen benutzt zu werden, wenn sie beaufsichtigt oder bezüglich des sicheren Gebrauchs des Gerätes unterwiesen wurden und die daraus resultierenden Gefahren verstehen. Kinder dürfen nicht mit dem Gerät spielen. Reinigung und Benutzerwartung dürfen nicht von Kindern ohne Beaufsichtigung durchgeführt werden.

WARNUNG:
Transport des Tisches nur mit hochgeklappter Platte, dabei den Griff als Kippsicherung einrasten

STROMSCHLAGGEFAHR:
Trennen Sie den Tisch bei allen Wartungs- und Reinigungsarbeiten vom Akku.

Basic safety instructions

The Pontis battery folding table may only be used and operated when in perfect working order and in compliance with the Instruction sheet. The user undertakes to comply with the safety regulations and warnings in the Instruction sheet at all times. In addition to the Instruction sheet, general and local regulations on accident prevention and environmental protection are to be complied with. Nonconforming use of the product (i.e. for purposes other than as office furniture) can cause danger to life and limb, as well as property damage. Nonconforming use is therefore prohibited, and the company ASSMANN BÜROMÖBEL GmbH & CO. KG cannot accept any liability for any injury, damage or losses occurring in such cases. The warranty for correct, trouble-free operation of the system components is also rendered void in such cases.

The following uses are likewise prohibited:
Lifting loads, use as a climbing aid or lifting platform, use as a permanent storage area for weights of more than 50 kg, outdoor use, use in damp rooms.

Note that the folding table may only be connected to power supplies with the voltage specified in the technical data and or the manufacturer‘s label.

To prevent malfunctions, repairs may only be carried out by authorized repair shops or by our suppliers‘ service personnel. (Contact via ASSMANN BÜROMÖBEL GmbH & CO. KG in Melle).

Regardless of the load, the duty cycle of 10% (2 min on / 18 min off) as indicated on the data sheet may not be exceeded, since it might cause the motor and the control box to overheat. Exceeding the duty cycle can significantly shorten the system‘s service life. To prevent this, the temperature is checked inside the control box, and the system is deactivated if the temperature limit is exceeded. H01 is shown on the display of the hand switch (optional)! Another brief operation period is possible after a short cooling-down period. The necessary duration of the cooling-down period depends on the respective room temperature.

Ensure that none of the cables have been damaged during transport. Defective parts must be replaced immediately with equivalent new parts.

WARNING:
Pontis products are not resistant to oils used for cutting.

WARNING:
Risk of major malfunctions and serious injury when opening Pontis products. It is prohibited to open the motor casings, the control box and the hand switch.

WARNING:
Please ensure that the table top can move freely downwards and upwards and when swivelling without colliding with other objects or people.

WARNING:
Liquids must not be allowed to leak into the plug connections. Risk of short circuit.

WARNING:
A minimum distance of 25 mm must be ensured from adjacent objects. Beware of crushing injuries.

WARNING:
This device can be used by persons with reduced physical, sensory, or mental abilities, or insufficient experience and knowledge, provided they are supervised or instructed in the safe use of the device, and understand the corresponding resulting hazards. Do not allow children to play with the device. Cleaning and user maintenance by children is only permitted under supervision.

WARNING:
Transport the table only with the top folded up, engaging the handle to prevent it from tipping over.

RISK OF ELECTRIC SHOCK:
Always disconnect the desk from the accu before starting any maintenance or cleaning.

Sicherheitshinweise Akku

VERPACKUNG UND TRANSPORT

Bitte prüfen Sie die Verpackung vor dem Auspacken auf Beschädigungen, um Verletzungen zu vermeiden.

Beschädigte Akkus müssen gemäß der Angaben in dieser Bedienungsanleitung sowie der örtlichen Regelungen entsorgt werden.

SPEZIELLE SICHERHEITSHINWEISE

Nur die am Tisch verbaute Motorsteuerung und das mit dem Akku ausgelieferte Ladegerät können für das Aufladen des Akku verwendet werden.

Bitte beachten Sie, dass der Akku oder das Ladegerät beim Laden oder Entladen warm werden können. Halten Sie beides fern von brennbaren Objekten. Der einzelne Akku muss auf einer nicht brennbaren Unterlage gelagert werden. Decken Sie während des Ladens weder das Ladegerät noch des Akku ab.

Halten Sie Ladegerät und Akkus von Kindern fern.

Im Falle von beschädigten Akkus muss der Akku entfernt und umgehend ersetzt werden, um Gefahren und Fehlfunktionen vorzubeugen.

Der Akku darf nicht Hitze oder Feuer ausgesetzt werden. Vermeiden Sie jeglichen Kontakt mit Wasser und direkter Sonneneinstrahlung.

Im Falle von verdächtigem Rauch verwenden Sie die Akkus nicht.

Die Kapazität des Akku nimmt im Laufe der Zeit ab. Die Abnahme hängt von dem Gebrauch und der Temperatur ab. Unter idealen Bedingungen beträgt die Entladungskapazität etwa 70 % nach 500 Zyklen.

Der Akku darf nicht gelagert werden, wenn der Ladezustand weniger als 25 % oder mehr als 75 % beträgt. Während der Einlagerung ist der Ladezustand fortlaufend zu prüfen und ggf. auf mindestens 25 % nachzuladen.

Um die beste Leistung zu bekommen, halten Sie immer einen geladenen Akku vor.

LAGERBEDINGUNGEN

Die Akkus müssen in einem geeigneten Lagerraum aufbewahrt werden, um direkte Sonneneinstrahlung und hohe Temperaturen zu vermeiden. Ein Lithium-Akku kann nicht für längere Zeit gelagert werden, ohne ihn aufzuladen. Wenn Akkus nicht regelmäßig überprüft und wieder aufgeladen werden, kann ein defekt auftreten.

Da der Akku eine eigene Elektronik enthält, ist der Selbstverbrauch höher als die Selbstentladung der Zellen. Demnach ist das Produkt als Gerät mit Akkus anzusehen und entsprechend zu behandeln. Der Selbstverbrauch einzelner Akkus variiert. Dies beeinträchtigt den normalen Gebrauch in keiner Weise, für die Lagerung müssen aber besonere Bedingungen vorgesehen werden:

- Lagern Sie die Akkus nach Erhalt nicht ein, da diese für den Versand nur etwa 25 % geladen sind. Der Akku muss gleich nach Anlieferung geladen werden.
- First-in-first-out-Lagerprinzip
- Temperatur: 5 °C bis +40 °C
- Relative Luftfeuchtigkeit: 20–85 % RH

Entladung während der Lagerung:

- Entladen Sie den Akku spätestens 6 Monate nach dem auf dem Etikett angegebenen Produktionsdatum.
- Ein Akku mit einer Kapazität unter 25 % darf nicht eingelagert werden.

Safety instructions battery

Packaging and shipping

Before unpacking the product, please check the packaging for damage to prevent injuries.

Damaged batteries must be disposed of as outlined in these instructions and by local regulations.

General safety information

Only the motorized control integrated into the table and the charger supplied with the battery may be used for recharging the accu.

Please note that the battery or the charger can get hot when charging or discharging. Keep both away from flammable objects. Each battery must be placed on an inflammable base. Don't cover the charger or battery while charging.

Keep the charger and batteries away from children.

If batteries are damaged, they must be removed and replaced immediately in order to prevent hazards and malfunctions.

The accumust not be exposed to heat or naked flames. Avoid any contact with water or direct sunlight.

Don't use the batteries if you notice any smoke forming.

The accu capacity will decrease over time. This decrease in capacity depends on usage and temperature. In ideal conditions, the discharge capacity is at least 70% after 500 cycles.

The accu battery must not be stowed away if the charge level is less than 25% or more than 75%. While it's in storage, check the charge level regularly and recharge it to 25% at least if necessary.

In order to ensure top performance, always have a charged battery at the ready.

Storage conditions

The batteries must be kept in a suitable storage room to prevent them from being subjected to direct sunlight and high temperatures. A lithium battery can't be stored away for a long period of time without recharging it. If batteries aren't checked frequently and recharged, they can become faulty.

As the battery contains electronic parts, self-consumption can be higher than the discharge of the cells. Therefore, the product must be considered a device with batteries and treated accordingly. The self-consumption of some batteries varies. This doesn't hamper normal usage in any way, but special conditions must be provided for storage:

- don't store the batteries after receiving them because these are only charged to a maximum of 25% when sent by air freight. The accu must be charged immediately after delivery.
- first-in–first-out principle
- Temperature: 5°C to +40 °C
- Relative humidity: 20 – 85% RH

Discharging the battery during storage:

- discharge the battery by 6 months after the production date stated on the label at the latest.
- a battery with under 25% capacity may not be stowed away.

Tischplatte hochklappen

Griffstange unter der Tischkante nach vorn ziehen (1) und mit gezogenem Griff (2) die Tischfläche hochklappen. In Vertikal-Stellung den Griff wieder einrasten (3).

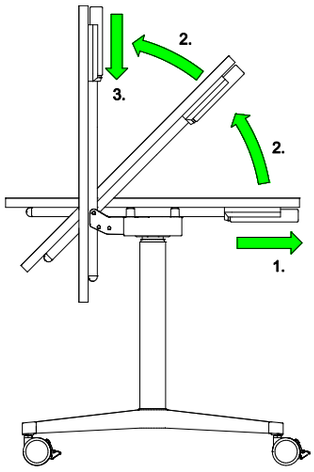

Hinweis:
Achten Sie darauf, dass die Kabel nicht beschädigt sind. Vermeiden Sie, dass Kabel in den Schwenkmechanismus der Tischplatte gelangen. Es besteht die Gefahr, dass Kabel beschädigt werden.

Tischplatte herunterklappen

Das Herunterklappen der Tischplatte erfolgt ebenso bei gezogenem Griff (1, 2), in der Horizontal- Stellung den Griff einrasten (3).

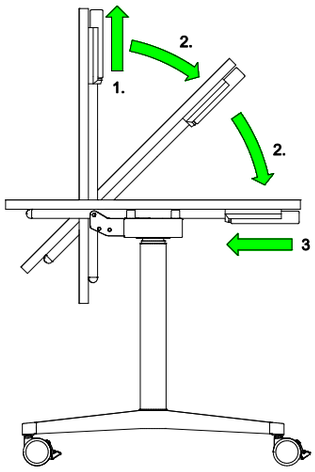

Hinweis:
Achten Sie darauf, dass die Kabel nicht beschädigt sind. Vermeiden Sie, dass Kabel in den Schwenkmechanismus der Tischplatte gelangen. Es besteht die Gefahr, dass Kabel beschädigt werden.

Folding the table top up

Pull the draw rod underneath the table edge towards the front (1) and, while still pulling the draw rod (2), flip up the table. Engage the draw rod once the table surface is in a vertical position (3).

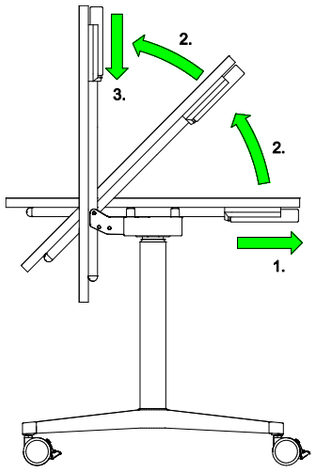

Please note:
Please ensure the leads are not damaged. Avoid cables getting into the table top's swivel mechanism. You could risk damaging the leads.

Folding the table top down

Pull the table top down in the same way by pulling the draw rod (1, 2), engage the draw rod when it's in a horizontal position (3).

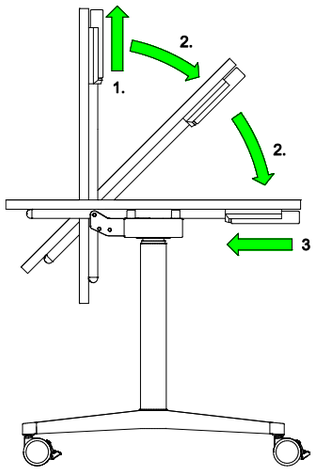

Please note:
Please ensure the leads are not damaged. Avoid cables getting into the table top's swivel mechanism. You could risk damaging the leads.

Whiteboard Tischplatte

Bitte verwenden Sie grundsätzlich nur abwischbare Boardmarkerstifte. Bitte beachten Sie, dass sogenannte Permanentmarker unter Umständen nicht mehr entfernt werden können und es somit zu einer dauerhaften Beschädigung der Tischplatte kommen kann.

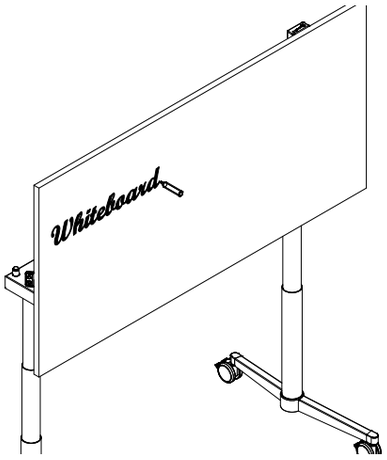

Hinweis:
Eine wöchentliche Reinigung mit einem Tuch mit Whiteboard-Reiniger reicht aus, um die Oberfläche zu reinigen. Auch warmes Seifenwasser oder Glasreiniger auf Alkoholbasis sind gute Möglichkeiten. Wachsbasierte Reiniger sind nicht empfehlenswert, weil sie einen Film auf der Oberfläche hinterlassen.

Nutzung der Tischplatte als magnetische Displayfläche

In die Oberflächenbeschichtung der Tischflächeauführung Whiteboard ist eine eisenhaltige Schicht integriert, sodass Magnete auf der Tischoberfläche haften können. Ob die Haltekraft für den zu tragenden Gegenstand ausreichend ist, muss jedoch stets im Einzelfall überprüft werden.

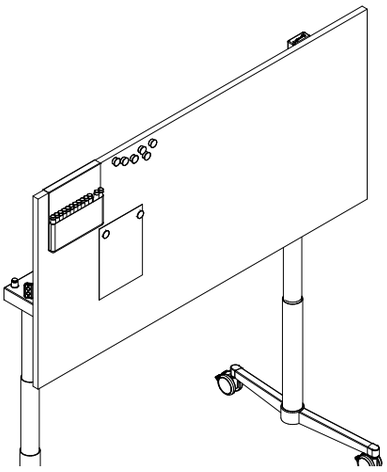

Hinweis:
ASSMANN übernimmt keine Haftung für Schäden im Zusammenhang mit der Magnethaftfunktion der Tischplatte. Um Kratzer zu vermeiden, bitte die Magnete anheben und versetzen – nicht auf der Tischfläche verschieben.

Whiteboard table top

Only use dry-wipe board marker pens. Please note that it might not be possible to remove the ink from permanent board marker pens, which could therefore lead to permanent damage to the table top.

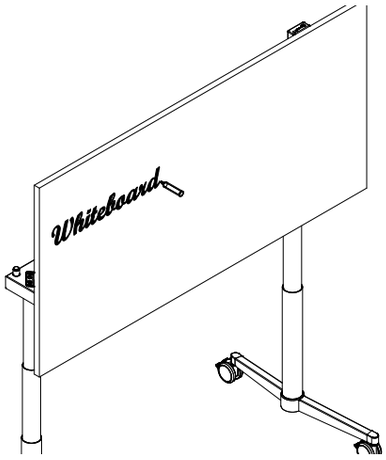

Please note:
A weekly cleaning with a cotton cloth with whiteboard cleaner is sufficient to clean the surface. Warm soapy water or alcohol-based glass cleaner are also good options. Wax-based cleaner are not recommended because they leave a film on the surface.

Using table top as a magnetic display surface

The whiteboard table top has a ferrous layer integrated into the surface coating so that magnets will stick to it. You will have to check in each case whether the magnets can keep the objects in question in place.

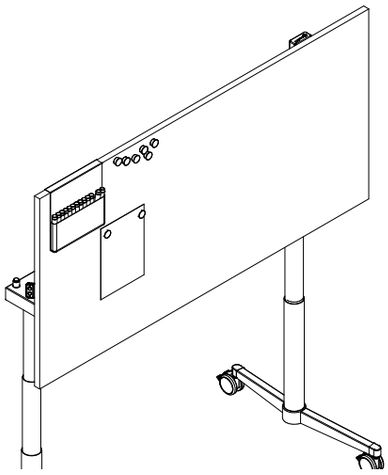

Please note:
ASSMANN accepts no liability for damage in connection with the magnetic capability of the table top. To avoid scratches, lift magnets before moving them – do not push them across the surface.

Inbetriebnahme Akku

Im Auslieferungszustand ist der Akku noch nicht in der Ladeschale (1) montiert. Bitte führen Sie bei der ersten Inbetriebnahme die nachfolgende Beschreibung zur Installation des Akkus aus: Akku auf die Ladeschal schieben, bis der Akku vor den Ladestecker (2) stößt. Dann Akku auf den Ladestecker aufschieben bis der Akku einrastet. Um den Akku zu entfernen, in der umgekehrten Reihenfolge verfahren.

Hinweis:
Ohne Akku funktioniert der Akku Klapptisch nicht. Im Auslieferungszustand beträgt die Ladekapazität des Akku etwa 25 %, der Akku sollte vor Inbetriebnahme komplett geladen werden. Dazu schließen Sie bitte den Akku an das mitgelieferte Netzteil an. Die Ladezeit beträgt etwa 5 Stunden.

Display Akku

Der Akku verfügt über einen Power-Schalter AN/AUS (1) und eine LED-Leuchtanzeige (2), auf dem der Ladestatus angezeigt wird. Ein Anzeigepunkt steht für 25 % Ladekapazität, alle 4 Ladepunkte also für 100 % Ladekapazität. Der USB-Ladeport (3) dient zur Aufladung von z.B. Smartphone, Digitalkamera oder anderen Mobilgeräten.

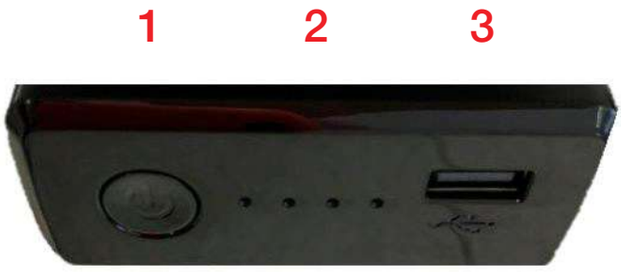

Hinweis:
Solange die LED-Leuchtanzeige einen Ladestatus anzeigt und leuchtet, ist der Akku aktiv. Sollte kein Anzeigepunkt leuchten, muss der Power-Schalter auf AN geschaltet werden oder die Ladekapatität ist auf 0 % gesunken und der Akku muss aufgeladen werden.

Commissioning battery

When delivered, the battery is not mounted in the charging cradle (1). Before commissioning for the first time, carry out the following instructions for fittingl the battery: Push the battery onto the charging tray until the battery is in front of the charging plug (2). Then push the battery onto the charging plug until it clicks into place. To remove the battery, proceed in reverse order.

Please note:
The battery folding table doesn`t work without battery. When delivered, the battery has a charge capacity of about 25 %, the battery should be fully charged before use. To do this, please connect the battery to the power supply cable. Charging takes approx. 5 hours.

Display battery

The battery has a power switch ON/OFF (1) and an LED light display (2) that shows the charging status. One indicator point stands for 25 % charging capacity, all 4 charging points therefore for 100 % charging capacity. The USB charging port (3) can be used for charging e.g. smartphone, digital camera or other mobile devices.

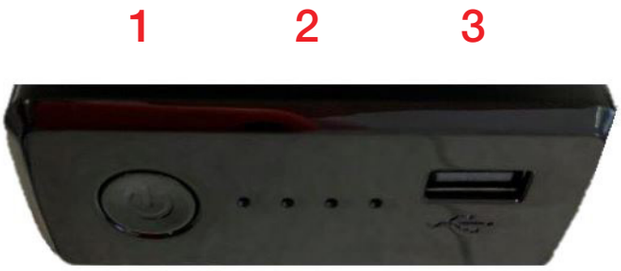

Please note:
As long as the LED indicator shows a charging status and lit, the battery is active. If no LED indicator lit, the power switch must be switched to ON or the charging capacity has decreased to 0 % and the battery must be recharged.

Technische Daten
JS36DC1-3-S / JCB36M – Pontis Klapptisch HYPA mit Akku (J1.0)

Steuerungs- und Motorentechnik:	JIECANG Linear Motion Technology Co., Ltd.
Verstelltechnik:	Spindelverstellung im Bein
Synchronisation:	elektr. Synchr. durch elektr. Steuereinheit
Rohrdurchmesser Hubsäulen:	Außen 70 mm, Mitte 65 mm und Innen 60 mm
Temperaturbereich Aufstellort:	+ 5°C bis + 40°C
Max. relative Luftfeuchtigkeit:	80 %
Nennspannung:	230 V ~
Nennfrequenz:	50 Hz
Aussetzbetrieb:	max. 2 min / 18 min
Maximale Belastung:	Schreibtisch: 50 kg
Schutzart:	IP 20
Maximale Leistungsaufnahme beim Hubvorgang:	2 Hubsäulen 400 W
Stromaufnahme Stand-by-Betrieb:	≤ 0,1 W
Verfahrgeschwindigkeit:	38 mm/s (ohne Last)
Maximaler Verstellbereich:	650 mm
Bedienpaneel auf/ab:	Serie
Bedienpaneel Memory:	Optional (verkabelt)
Lärmemissionen:	< 48 dB(A)

Typenschilder befinden sich am Gehäuse der Steuerung,
an den Hubsäulen und an der Unterseite der Schreibtischplatte.

Technical data
JS36DC1-3-S / JCB36M - Pontis folding table HYPA with battery (J1.0)

Control and motor system:	JIECANG Linear Motion Technology Co., Ltd.
Adjustment mechanism:	Spindle adjustment in the leg
Synchronization:	electr. synch. by electr. control unit
Tube diameter of the lift columns:	70 mm / 65 mm / 60 mm (outside / middle / inside)
Temperature range at point of use:	+ 5°C to + 40°C
Max. relative humidity:	80 %
Rated voltage:	230 V ~
Rated frequency:	50 Hz
Intermittent periodic duty:	max. 2 min / 18 min
Maximum load:	Desk: 50 kg
Protection class:	IP 20
Maximum power consumption during lifting operation:	2 lift columns 400 W
Power consumption in standby mode:	≤ 0.1 W
Traversing speed:	38 mm/s (without load)
Maximum adjustment range:	650 mm
Control panel up/down:	Standard
Operating panel with memory function:	Optional (wired)
Noise emission:	< 48 dB(A)

Rating plates are located on the control system housing,
the lift columns and underneath the desktop.

EG-Konformitätserklärung

Bezeichnung:	Besprechungstisch
Typ:	Pontis (J1.0) Klapptisch HYPA mit elektromotorischer Höhenverstellung und Akku

Hiermit bestätigen wir, ASSMANN BÜROMÖBEL GmbH & CO. KG, in alleiniger Verantwortung, dass vorstehend bezeichnete Produkt in der von uns in den Verkehr gebrachten Ausführung den Anforderungen der folgend aufgeführten Normen und/oder normativen Dokumenten entspricht.

Baujahr:	2025
Angewendete Richtlinien:	EG-Maschinenrichtlinie 2006/42/EG EG-Richtlinie EMV 2014/30/EU EG-Niederspannungsrichtlinie 2014/35/EU
Angewendete Europäische Normen:	DIN EN 14434:2010 EN 60335-1 Prüfung der elektrischen Sicherheit Anforderung und Prüfverfahren von Büromöbeln – Leitfaden für die Sicherheitsanforderungen an Büro-Arbeitstische und Büroschränke in Deutschland PG Sitz-/Steharbeitstische, Ausgabe 13-01:2018 im EK5, AK3 Grundsätze für die Prüfung und Zertifizierung der Sicherheit und Ergonomie von Sitz-/Steharbeitstischen DIN EN 62133 Akkumolatoren und Batterien mit alkalischen oder anderen nicht säurehaltigen Elektrolyten – Sicherheitsanforderungen für tragbare gasdichte Akkumulatoren und daraus hergestellte Batterien für die Verwendung in tragbaren Geräten – (IEC 62133:2012); Deutsche Fassung EN 62133:2013
Hersteller:	ASSMANN BÜROMÖBEL GMBH & CO. KG Heinrich-Assmann-Straße 11 49324 Melle Telefon: +49 (0) 5422 706 - 0 Telefax: +49 (0) 5422 706 - 299

Es gelten die Fassungen der Normen am Ausstellungstag. Bei einer nicht mit uns abgestimmten Änderung oder unsachgemäßen Verwendungszweck verliert diese Erklärung ihre Gültigkeit.

		Jens Lebelt	
Melle	**01.01.2025**	**Geschäftsleiter Produktmanagement**	
Ort	Datum	Name und Titel	Unterschrift

EC Declaration of Conformity

Product:	Meeting table
Type:	Pontis (J1.0) folding table HYPA with height adjustment driven by an electric motor and battery

We, ASSMANN BÜROMÖBEL GmbH & CO. KG, herewith declare with sole responsibility that the aforementioned product complies with the requirements of the following standards and/or normative documents in the design version which we have introduced onto the market.

Year of manufacture:	2025
Applied directives:	Machine Directive 2006/42/EC EMC Directive 2014/30/EU Low-voltage Directive 2014/35/EU
Applied European standards:	DIN EN 14434:2010 EN 60335-1 electrical safety test Requirements and test methods for office furniture – Guide to safety requirements to be met by office work tables, desks and cabinets in Germany PfG Standing and sitting work tables, edition 13-01:2018 in EK5, AK3 Principles for testing and certifying the safety and ergonomic design of standing and sitting work tables DIN EN 62133 accumulators and batteries with alkaline or other non-acidic electrolytes – safety requirements for portable gas-tight accumulators and batteries made from these for use in portable equipment – (IEC 62133:2012); German version EN 62133:2013
Manufacturer:	ASSMANN BÜROMÖBEL GMBH & CO. KG Heinrich-Assmann-Strasse 11 49324 Melle Phone: +49 (0) 5422 706 - 0 Fax: +49 (0) 5422 706 - 299

The standards apply as valid on the date of issue. This Declaration ceases to be valid if the product is modified without our consent or used for nonconforming purposes.

Melle	**01.01.2025**	**Jens Lebelt** **Managing Director Product Management**	
Place	Date	Name and position	Signature

JCHT35K28A ohne Speicherfunktion

Mit den Tasten AUF ▲ und AB ▼ kann die gewünschte Tischhöhe eingestellt werden.
Die Funktion ist nur aktiviert, solange die Taste gedrückt bleibt.

Hinweis:
Die Pontis (J1.0) Akku Klapptisch mit elektromotorischer Höhenverstellung sind mit einem System zur Erkennung von Kollisionen ausgestattet. Dieses System bietet lediglich einen Auffahrsystemschutz und keinen Personenschutz!

JCHT35K28C mit Speicherfunktion (Memory)

Mit den Tasten AUF ▲ und AB ▼ kann die gewünschte Tischhöhe eingestellt werden.
Die Funktion ist nur aktiviert, solange die Taste gedrückt bleibt.

Die Memorytasten **1**, **2**, **3** und **4** starten die Memoryfunktion und bewegen den Tisch in eine zuvor definierte Höhenposition. Dieser Befehl wird ebenfalls nur ausgeführt, solange die Taste gedrückt wird. Zum speichern einer Tischplattenposition bewegen Sie den Tisch in die gewünschte Position. Betätigen Sie die Memory Taste **M**. Das Display zeigt **S** für Setting. Wählen Sie nun eine beliebige Voreinstellungstaste 1-4. Im Display erscheint nun S und die gewählte Memorytaste.

Hinweis:
Die Pontis (J1.0) Akku Klapptisch mit elektromotorischer Höhenverstellung sind mit einem System zur Erkennung von Kollisionen ausgestattet. Dieses System bietet lediglich einen Auffahrsystemschutz und keinen Personenschutz!

JCHT35K28A without memory function

The required desk height is set with the UP ▲ and DOWN ▼ buttons. The function remains active until the button is released.

Please note:
The Pontis (J1.0) stand-up/sit-down akku folding table are equipped with a collision detection system. This system only provides system collision protection, not personal protection!

JCHT35K28C with memory function

The required desk height is set with the UP ▲ and DOWN ▼ buttons. This function is only active as long as the key is pushed.

The memory keys **1**, **2**, **3** and **4** activate the memory function and the desk moves to the previously defined height position. This function is also only active as long as the key is pushed. Move the desktop to your desired desktop position. Press the button **M** for memory. The display shows a **S** for setting. Please press a preselection button to save the memory possition. The display will show S and the selected memory button.

Please note:
The Pontis (J1.0) stand-up/sit-down akku folding table are equipped with a collision detection system. This system only provides system collision protection, not personal protection!

Initialisierung

Einstellung der Referenzpunkte

Bei einer Neuaufstellung, Stromausfall oder Entfernung vom Akku müssen die Klapptische ggf. neu initialisiert werden. Erwartet die Steuerung eine neue Initialisierung ist nur die Abwärtsbewegung des Tisches mit einer reduzierten Geschwindigkeit möglich.
Bei dem Bedienelement mit Display wird dies zusätzlich durch folgende Anzeige signalisiert, diese erlischt, sobald die Initialisierung erfolgreich abgeschlossen wurde:

Initialisierung

Um die Initialisierung problemlos durchführen zu können, müssen die folgenden Schritte vorher komplett durchgelesen werden.

Zum Initialisieren fahren Sie den Tisch in die unterste Position.

1. Halten Sie dafür die AB ▼ Taste am Bedienelement solange gedrückt bis alle Antriebe die unterste Position erreicht haben.
2. Lassen Sie die Taste für ca. 2-3 s kurz los.
3. Betätigen Sie nochmals die AB ▼ Taste und halten diese für min. 15 Sekunden gedrückt. Bei Handschaltern mit Display wird daraufhin folgende Anzeige im Display angezeigt:

4. Lassen Sie die Taste erneut los.
5. Betätigen Sie nun ein weiteres Mal die Taste AB ▼ , bis der Tisch eine leichte Bewegung nach unten und wieder nach oben gemacht hat. Lassen sie die AB ▼ Taste erst los, wenn der Tisch sich nicht mehr bewegt. Die Initialisierung ist nun abgeschlossen.
6. Fahren Sie den Tisch anschließend auf Ihre gewünschte Arbeitshöhe.

Wird die Taste zwischendurch losgelassen, führt dies zu einer Fehlfunktion am Tisch. Sollte dies versehentlich passiert sein, müssen Sie den gesamten Vorgang wiederholen.

Hinweis:
Nach einer Fehlermeldung oder Störung befindet sich der Tisch in einem Reparaturmodus. In diesem Fall drücken Sie ca. 10 s die AB ▼ -Taste. Lassen Sie nun die Taster los und drücken erneut die AB ▼ -Taste für ca. 10 s, bis der Tisch wieder verfährt. Der Tisch lässt sich nun mit einer reduzierten Geschwindigkeit bis in die unterste Initialisierungsposition verfahren. Halten Sie die Taste so lange gedrückt, bis der Tisch eine leichte Bewegung nach unten und wieder nach oben gemacht hat und sich anschließend nicht mehr bewegt. Die Initialisierung ist nun abgeschlossen.

Hinweis:
Bitte überprüfen Sie, ob untergestellte Rollcontainer oder andere feste Objekte unterhalb des Tisches das Ansteuern des unteren Endpunktes blockieren. Der Tisch verfügt serienmäßig über einen Auffahrschutz, der den Tisch bei Hindernissen automatisch stoppt und in die entgegengesetzte Richtung verfährt. Dieses Aufsetzen kann irrtümlich als Anfahren des Endpunktes verstanden werden. Eine Initialisierung findet dabei nicht statt, der Vorgang muss komplett neu durchgeführt werden.

Hinweis:
Werden die Bedientasten bei der Ansteuerung der Referenzpunktes losgelassen bevor der Vorgang abgeschlossen wurde, wird die Referenzfahrt unterbrochen und der gesamte Vorgang der Initialisierung muss wiederholt werden.

Initialisation

Setting the reference points

The folding table may have to be re-initialized when set up for the first time, following a power failure or after being disconnected from the battery. If the control unit expects a new initialisation, only lowering of the desk at reduced speed is possible. On the control with display, this is also indicated with following notification, which disappears once initialisation has been completed successfully:

Initialisation

Read through the following steps carefully before starting so that the initialization procedure can be completed without difficulty – this is important on account of the specified times which must be maintained exactly.

TTo start initialisation, move the desk into its bottommost position.

1. To do so, press and hold the DOWN ▼ button on the control until all the drives have reached the bottommost position.
2. Release the button for about 2-3 seconds.
3. Then, press the DOWN ▼ key again and hold it for at least 15 seconds. In the case of hand switches with display, following screen is shown on the display:

4. Release the button again.
5. Now press the DOWN ▼ button again until the desk moves down slightly and then up again. Only release the DOWN ▼ button when the desk is no longer moving.
6. The desk is now initialised and can be set to the user's custom height.

If the button is released too soon, this causes a desk malfunction. If the button was released early by accident, you must repeat the process.

Please note:

After an error message or malfunction, the table is in a repair mode. In this case press the DOWN ▼ -button for approx. 10s. Now release the buttom and press the DOWN ▼ -button again for approx. 10s, until table moves. The table can now be moved at a reduced speed to the lowest initialization position. Keep the button pressed until the table moves down slightly and then up again and then stops moving. The initialization is now completed.

Please note:

Ensure that no rolling cabinets or other solid objects are blocking the desk from reaching the lower end point. The desk is outfitted with an non-collision feature by default which automatically stops it if there are any obstructions and causes it to move in the opposite direction. This can be misinterpreted as moving to the lowest position. No initialization is taking place here and the procedure must be repeated from the beginning.

Please note:

If the control keys are released when moving to the reference point before the procedure is complete, the reference run will be interrupted and the entire initialisation procedure must be repeated from the beginning.

Allgemeine Hinweise und Entsorgung

Pflegehinweis.
Zur Reinigung der Bedienteile dürfen nur Reinigungs- und Desinfektionsmittel mir einem ph-Wert von 6-8 benutzt werden.
Für die Reinigung der elektrischen Komponenten keinesfalls Lösungs-, Reinigungs- oder Scheuermittel verwenden. Alle elektrischen Komponenten nur mit einem trockenen Tuch oder Lappen reinigen.

Gerät entsorgen.
Führen Sie alle Verpackungsmaterialien einer umweltgerechten Entsorgung zu. Werfen Sie das Gerät keinesfalls in den normalen Hausmüll. Dieses Produkt unterliegt der europäischen Richtlinie 2012/19/EU. Entsorgen Sie das Gerät über einen zugelassenen Entsorgungsbetrieb oder über Ihre kommunale Entsorgungseinrichtung.

Beachten Sie dabei die aktuell geltenden Vorschriften. Setzen Sie sich im Zweifelsfall mit Ihrer Entsorgungseinrichtung in Verbindung.

Akkus entsorgen.
Informationen hinsichtlich umweltgerechter Entsorgung von gebrauchten und ausgelaufenen Akkus:
Akkus müssen gemäß den geltenden Vorschriften entsorgt werden. Der Akku-Hersteller empfiehlt, dass gebrauchte oder ausgelaufene Akkus über lokale Recycling-Systeme entsorgt werden. Bitte werfen Sie keine gebrauchten oder ausgelaufenen Akkus in den Hausmüll.

Umgang mit ausgelaufenen Akkus:
Ausgelaufene Akkus sollten wie oben beschrieben entsorgt werden. Wenn Sie ausgelaufene Akkus im Produkt bemerken, müssen diese umgehend gewechselt werden, um Schäden am Produkt zu vermeiden. Wenn Sie die ausgelaufenen Akkus im Produkt lassen, kann dieses beschädigt werden. Es ist empfehlenswert, ausgelaufene Akkus mit Plastikhandschuhen zu wechseln. Die Inhaltsstoffe der Akkus können chemische Verbrennungen und eine Irritation der Atemwege verursachen. Sollten Sie dennoch mit den Inhaltsstoffen in Kontakt kommen, waschen Sie sich bitte mit Wasser und Seife. Wenn die Irritationen andauern, suchen Sie ärztliche Hilfe auf. Bei Augenkontakt waschen Sie die Augen sorgfältig ca. 15 Minuten lang mit Wasser aus und suchen Sie ärztliche Hilfe auf.

Haftungsausschluss.
Unter folgenden Bedingungen kann es zu einem Haftungsausschluss der Firma ASSMANN BÜROMÖBEL GmbH & CO. KG kommen:

- beim Einsatz des Produktes außerhalb des Bereiches Büromöbel
- bei bestimmungswidrigem Gebrauch des Möbels
- bei unsachgemäßer Montage durch nicht autorisiertes Fachpersonal
- bei Schäden, die aus Kollisionen des Tisches mit anderen Gegenständen entstanden sind
- bei Betreiben des Produktes mit defekten oder funktionsuntüchtigen Schutz, und Sicherheitsvorrichtungen
- bei Belastungen oberhalb der in der Benutzerinformation angegebenen Belastungsobergrenzen
- bei unsachgemäßer Wartung
- bei mangelnder Kontrolle der Systemkomponenten
- beim Weiterverkauf an Dritte, wenn diesem Nutzer die Benutzerinformationen nicht ausgehändigt wird
- bei nicht genehmigten Änderungen des Produktes im Bereich Konstruktion und Funktion

Zertifikate.
Die Akku Klapptische des Systems Pontis (J1.0) haben verschiedene Produktprüfungen bestanden und sind berechtigt folgende Kennzeichen zu tragen:

General notes and disposal

Care
Only cleaning agents and disinfectants with a pH value of pH 6-8 may be used to clean the control components. Never use solvents, cleaning agents or abrasives to clean the electrical components. Electrical components may only be cleaned with a dry cloth or rag.

Disposal
All packaging materials must be disposed of without harming the environment. The product must not be disposed of as ordinary household waste. This product is governed by the regulations pursuant to European Directive 2012/19/EU. The product should be disposed of through an approved waste management company or your municipal waste disposal authority. Currently applicable regulations must be observed when doing so. Contact your waste disposal authority if in doubt.

Disposal of batteries
Information regarding environmentally friendly disposal of used and leaking batteries:
Batteries must be disposed of in compliance with the current regulations. The battery manufacturer recommends using local recycling systems to dispose of used or leaking batteries. Please don't put any used or leaking batteries in your domestic waste.

Dealing with leaking batteries:
Leaking batteries need to be disposed of as outlined above. If you notice leaking batteries in the product, these must be replaced immediately to prevent damage to it. If you leave the leaking batteries in the product, they can damage it. We recommend wearing plastic gloves when replacing leaking batteries. The contents of the batteries can cause chemical burns or irritate the respiratory tract. If you still come into contact with the contents, please wash with soap and water. See a doctor if irritations persist. Should anything get into your eyes, wash them carefully with water for approx. 15 minutes and seek a doctor's advice.

Liability
Liability of the company ASSMANN BÜROMÖBEL GmbH & CO. KG may be excluded under the following conditions:

- Use of the product other than as office furniture
- Nonconforming use of the furniture
- Incorrect assembly and installation by unauthorized specialist personnel
- for damage resulting from collisions between the table and other objects
- Operation of the product with defective or non-functioning protective and safety devices
- Loads exceeding the maximum load limits specified in the Instruction sheet
- Incorrect servicing
- Inadequate inspection of the system components
- Resale to third parties if the Instruction sheets are not handed over to the new user
- Unauthorised modification of the product's design and function

Certification
The accu folding table of the Pontis (J1.0) system have passed various product tests and are entitled to feature the following marks:

Ergonomie

Zum Einstellen der optimalen Höhe des Arbeitsplatzes beachten Sie bitte folgende Hinweise:

Für die optimale Sitzhöhe stellen Sie bitte zunächst die Höhe Ihrer Sitzfläche so ein, dass Unter- und Oberschenkel einen 90° Winkel ergeben. Danach stellen Sie die Höhe Ihres Tisches so ein, dass Unter- und Oberarm ebenfalls im 90° Winkel zueinander stehen.

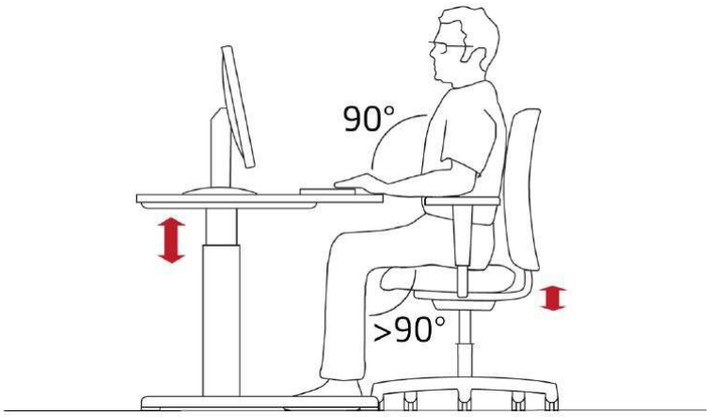

Achten Sie bei der optimalen Stehhöhe darauf, dass Unter- und Oberarm einen 90° Winkel ergeben.

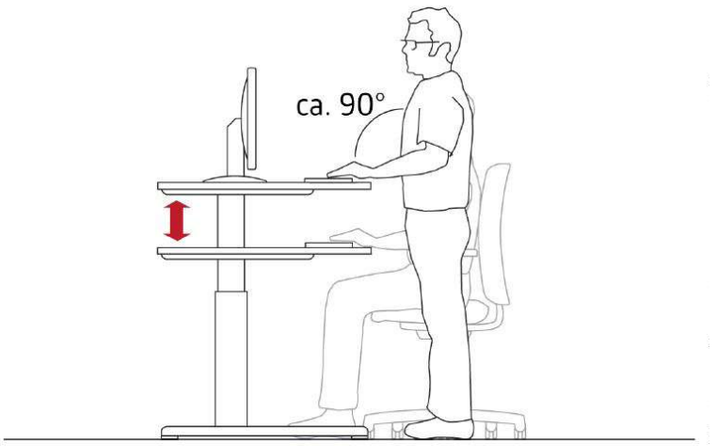

Ergonomics

To set the ideal height position please consider the following notes:

For the optimal seating position, please first adjust the height of your seat so that thigh and lower thigh result in angle of about 90°. Then adjust the height of the table in that way that arm and forearm are at a 90° angle to each other.

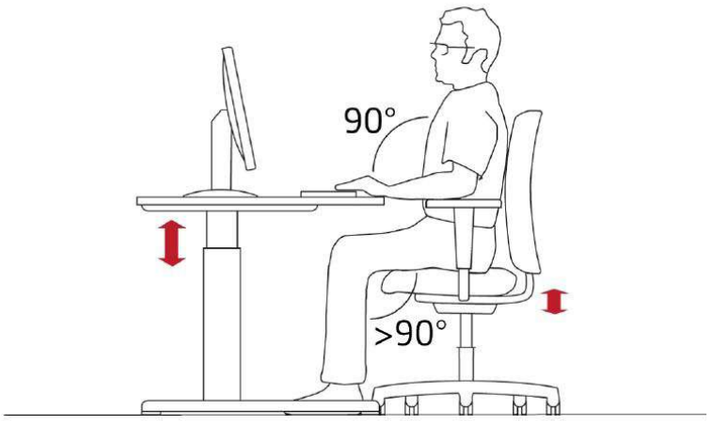

For the optimal height of the desktop adjust the table in that way that arm and forearm are at a 90° angle to each other.

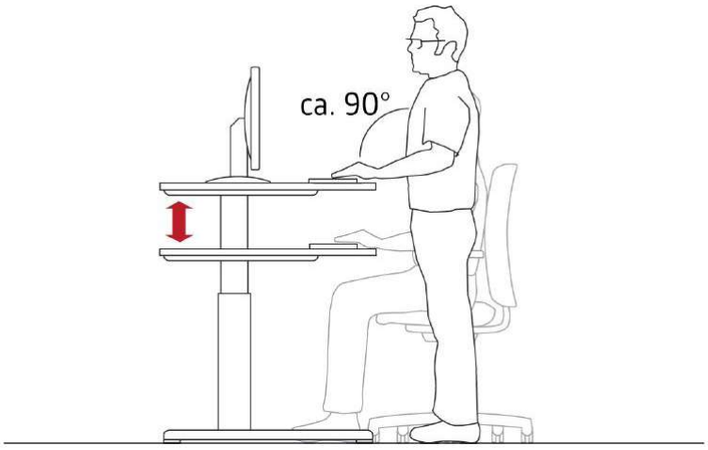

ASSMANN BÜROMÖBEL GMBH & CO. KG
Heinrich-Assmann-Straße 11 · D-49324 Melle
Postfach 1420 · D-49304 Melle
Tel. +49 (0) 5422 706-0 · Fax +49 (0) 5422 706-299
info@assmann.de
www.assmann.de

2025-01.0 D