celexon™

ADJUST-42100W

Smart ideas
for the bigger picture.
celexon - Su especialista
para cine en casa & presentaciones

HORIZONTAL EL MODO MESA

El soporte celexon Adjust-42100W es un sistema fijo ajustable electrónicamente en altura para displays entre 42" y 100". Soporta hasta 120kg y es ideal para usar como punto de información. El soporte de aluminio incluye un mando con cable lo que permite ajustar fácilmente la altura con sólo pulsar un botón. Se instala en pared gracias al soporte de pared (en forma de Z 7cm).

CARACTERÍSTICAS DESTACADAS

- Columna ajustable electrónicamente en altura gracias al mando a distancia incluido
- Compatible con las siguientes normas Vesa:
  vertical hasta 600mm
  horizontal hasta 800mm (200, 280, 300, 400, 440, 580, 600, 684, 710, 730, 754, 800)
- Elevación 500 mm
- Altura del producto 1520mm hasta 2020mm
- Incluye soporte de pared (en forma de Z 7cm)
- Marco para monitores entre 42" - 100"
- Carga máxima admisible 120 kg

ACCESORIOS OPCIONALES

Rack para portátil

Rack para cámara

Placa frontal

celexon™

ADJUST-42100W

DATOS DEL PRODUCTO

Modelo	Medidas: (altura x ancho x profundidad)	Peso neto (kg)	Compatible con normas Vesa	Elevación (en cm)	EAN
celexon ADJUST-42100W	2020 x 860 x 235mm	40	vertical hasta 600mm, horizontal hasta 800mm (200, 280, 300, 400, 440, 580, 600, 684, 710, 730, 754, 800)	50	4260094736605

Los valores mencionados son la media de los valores de una producción en serie. En algunos casos se pueden producir variaciones. Debido al perfeccionamiento técnico de nuestros productos nos reservamos el derecho de realizar modificaciones del producto sin previo aviso.

DIBUJO TÉCNICO

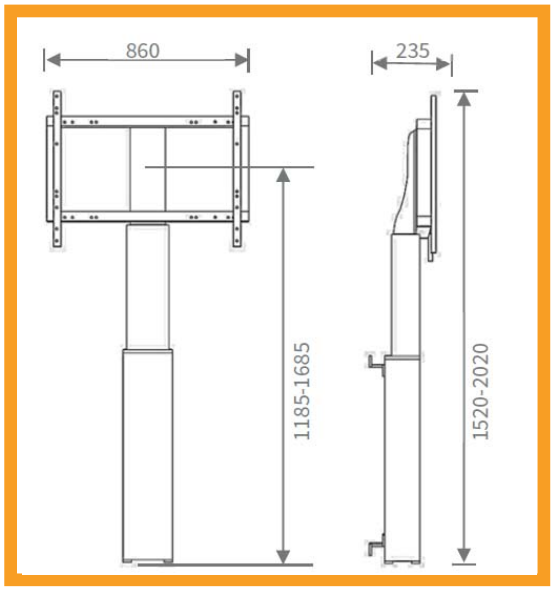

Su distribuidor especializado en celexon: