celexon™

Notice d'installation

Ascenseur celexon PL400 HC Plus

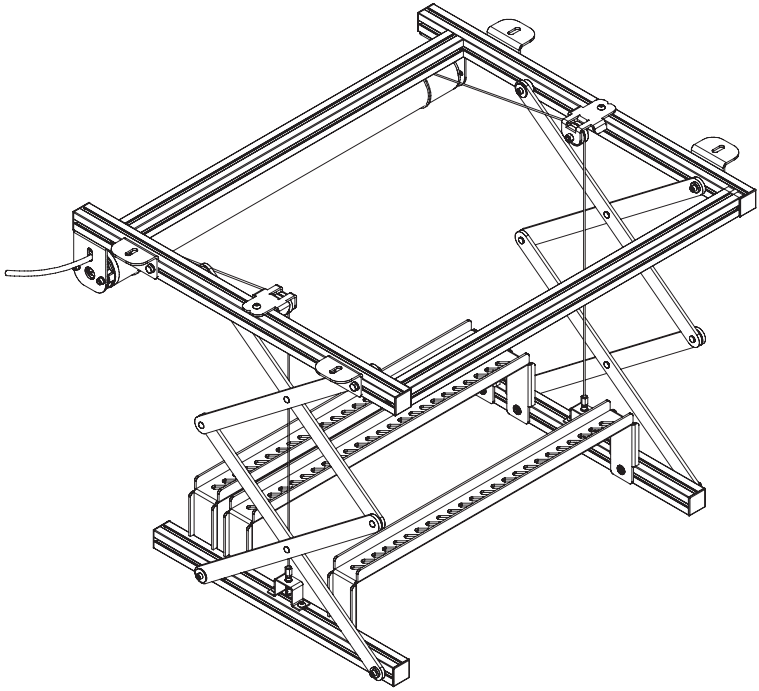

Merci d'avoir choisi ce produit de la marque celexon. Veuillez lire attentivement la notice avant toute utilisation et veuillez la conserver.

Consignes de sécurité

- Ne commencez pas le montage avant d'avoir lu et compris le manuel d'utilisation complet.
- Ce produit ne doit être installé que par du personnel qualifié avec des connaissances en mécanique et en électrotechnique.
- Assurez-vous que l'endroit où vous l'installez peut supporter le poids de l'ascenseur pour plafond et le matériel monté.
- Si nécessaire, faites le montage à deux pour vous assurez un montage en sécurité.
- Serrez bien les vis mais ne les serrez pas trop. Un serrage trop conséquent pourrait causer une réduction de la capacité de charge de l'ascenseur.
- Ce produit est conçu pour être utilisé en intérieur. L'utilisation en extérieur pourrait endommager le produit et blesser des personnes.
- Les parties suspendues au plafond doivent être vérifiées au moins deux fois par an.
- Ne restez pas en dessous du support pendant l'utilisation.
- Ne démontez pas le support tout seul.
- N'appuyez pas des objets lourds sur le vidéoprojecteur ou sur le support.

Clause de non-responsabilité

Les informations contenues dans ce document peuvent être modifiées sans préavis de la part du fabricant. Des modifications seront apportées dans les versions suivantes de ce manuel d'utilisation. Le fabricant ne garantit pas l'exactitude des informations contenues dans ce document.

Consignes d'entretien

Ne nettoyez le produit qu'avec une lingette douce et propre. Utilisez une lessive douce pour enlever la poussière.

Légendes des symboles

Important :
Ce symbole désigne les conseils, les règles et les informations auxquels il faut prêter attention lors de l'utilisation du produit.

Danger :
Ce symbole désigne les précautions de sécurité de la notice auxquelles il faut absolument faire attention pour une utilisation sûre du produit. Un non-respect de ces règles pourrait causer dans certaines circonstances de graves blessures pouvant conduire à la mort.

Avertissement :
Ce symbole désigne les précautions de sécurité de la notice, qui si elles ne sont pas respectées pourrait entraîner des blessures ou des dommages au produit.

Étiquette du produit

Cet ascenseur motorisé est clairement identifié avec cette étiquette de produit. De plus, il y a des informations techniques.

A) Type de produit
B) Nom du modèle
C) Numéro de série
D) Année de fabrication
E) Voltage de service
F) Fréquence du secteur
G) Phases
H) Consommation électrique

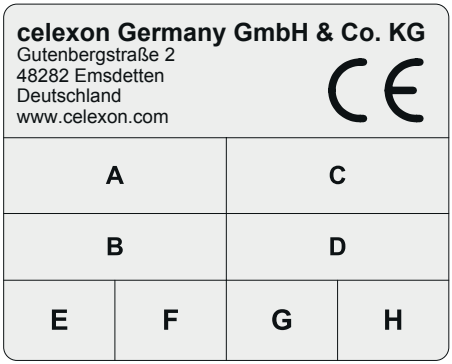

Emplacement de l'étiquette de produit

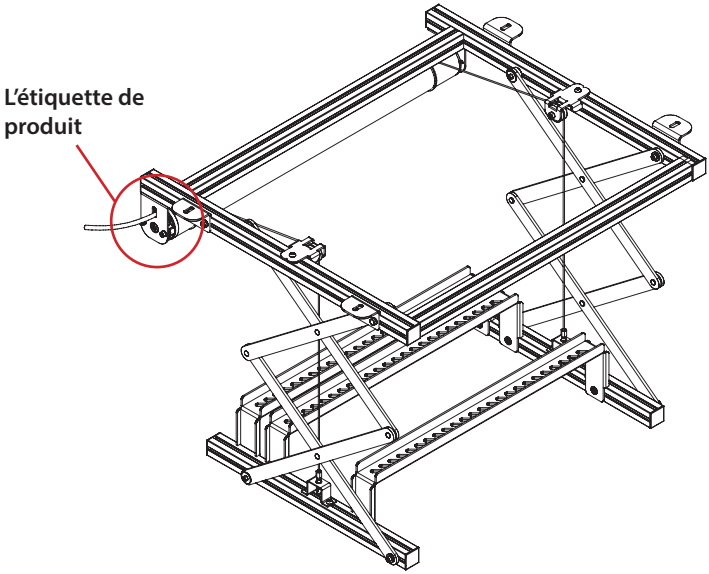

Avertissement

L'avertissement 1 est important et doit être respecté :

A proximité des articulations en ciseaux, vous risquez de vous couper ou de vous coincer. Veuillez faire attention à bien garder une certaine distance de l'ascenseur lorsque vous l'utilisez, et veuillez vous assurez qu'aucune autre personne, un câble ou d'autres objets ne soient près du mécanisme.

Avertissement 1

Warnhinweis 2 gibt Auskunft über die maximale Tragkraft des Liftes. Diese ergibt sich aus dem Eigengewicht des Projektors, sowie die am Lift befestigte Deckenplatte. Das hier angegebene Gewicht darf in keinem Fall (weder im Ruhezustand, noch bei Nutzung des Liftes) überschritten werden.

MAX LOAD A KG

MASSIMO CARICO A KG

Avertissement 2

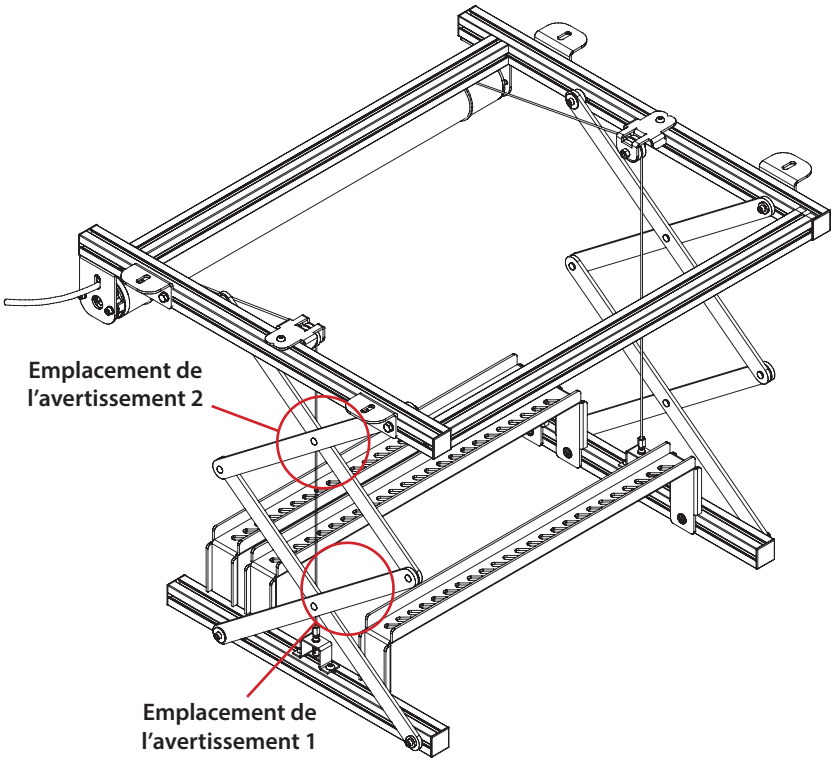

Conseil important pour le montage et l'utilisation de l'ascenseur pour plafond:

L'ascenseur celexon PL400 HC Plus est un ascenseur motorisé pour vidéoprojecteurs. L'ascenseur doit être installé en intérieur, protégé des facteurs environnementaux comme l'humidité, le froid ou la chaleur.

Ce produit ne doit installé que par du personnel qualifié (avec une expérience dans les domaines de la mécanique et de l'électrique). Après l'installation, seul le propriétaire ou le personnel autorisé doit utiliser l'ascenseur. Veuillez éviter les mauvaises utilisations par des tiers.

Avant d'utiliser l'ascenseur, vous devriez être informés de ses fonctions ainsi que des possibles risques pendant l'utilisation. Le fonctionnement ne doit être effectué qu'en respectant strictement les instructions dans cette notice.

Il est strictement interdit d'utiliser cet ascenseur en ne respectant pas ces instructions ou pour un but qui n'est pas prévu à cet effet.

Les instructions ci-dessus doivent être lues par les installateurs, les techniciens et tous les utilisateurs.

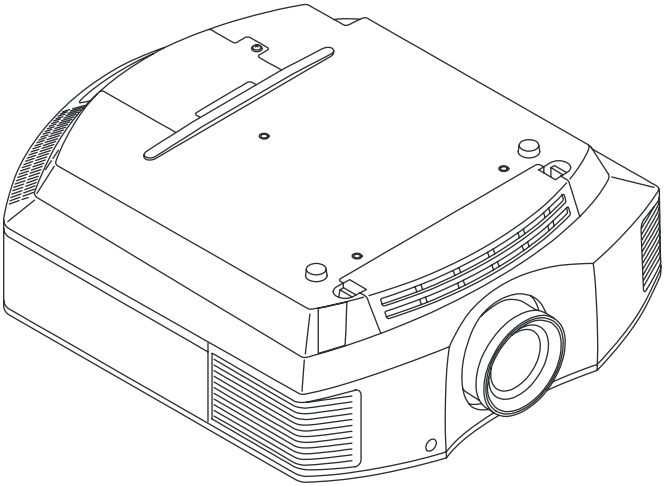

Conseil important pour le montage

L'ascenseur est seulement conçu pour un usage professionnel. Un non-respect de ces instructions pourrait causer des dommages sur le produit ou sur le vidéoprojecteur installé dessus et/ou des situations dangereuses dans lesquelles le fabricant n'est pas responsable légalement.

Il est strictement **interdit** de :

- Brancher l'ascenseur sur un différent voltage AC que celui indiqué sur l'étiquette du produit
- Utiliser l'ascenseur pour déplacer des animaux ou des objets autres qu'un vidéoprojecteur
- Dépasser la capacité de charge maximum indiquée
- Installer et utiliser l'ascenseur en extérieur

Instructions de sécurité et risques éventuels

- L'ascenseur ne doit être utilisé que pour les usages prévus. Le fabricant ne prend pas de responsabilité pour les blessures sur les personnes, les animaux ou les dommages sur des objets dus à un usage incorrect ou négligent. **VEUILLEZ VOUS ASSURER QUE L'ASCENSEUR EST DÉBRANCHÉ DU COURANT AVANT DE COMMENCER L'INSTALLATION, LE NETTOYAGE OU LE TRAVAIL DE MAINTENANCE.**
- Ne retirez aucun(e) avertissement ou étiquette collé(e) sur l'ascenseur.
- Ne mettez pas l'ascenseur en marche si il n'est pas complètement assemblé et/ou si le dispositif de sécurité est démonté ou si il manque les avertissements de sécurité.
- Il est possible d'arrêter l'ascenseur à n'importe quel moment en utilisant l'interrupteur haut / bas si nécessaire.
- En cas de défaut, de défectuosité ou de panne, veuillez ne pas essayer de réparer l'ascenseur mais contactez le revendeur ou le fabricant.
- Afin de brancher l'ascenseur avec le câble de secteur, vous devez suivre les instructions dans cette notice. (Voir la section Connectiques électriques)

Description des dispositifs de sécurité

L'ascenseur est équipé de deux vis de sécurité qui sont situés sur le côtés inférieurs gauche et droit (Voir l'illustration ci-dessous).
Les vis peuvent être positionnés librement et empêcheront l'ascenseur de tomber si jamais une corde métallique est défectueuse.

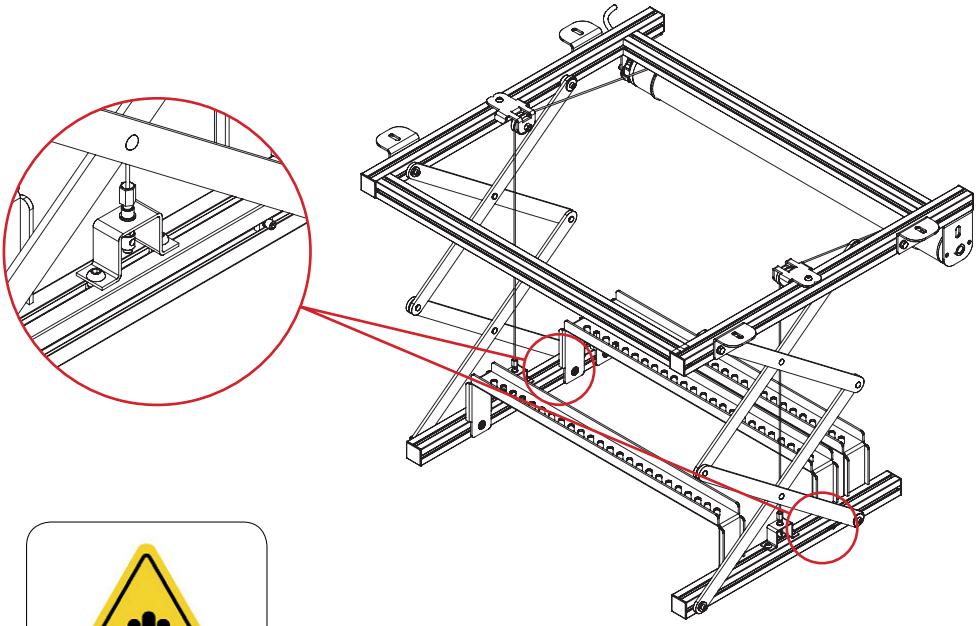

Avertissement : Une fois que le point de butée bas a été réglé, fixez bien les vis de sécurité avec une clé Allen à une distance de 10 mm de l'articulation en ciseaux.

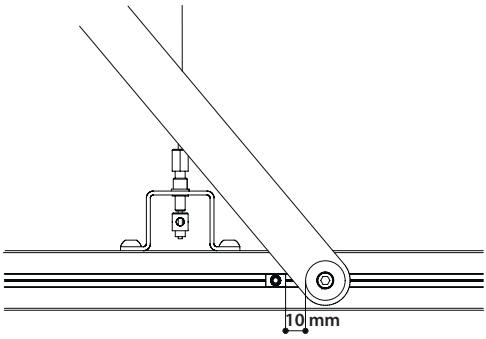

Risques résiduels

Veuillez vous assurer lors de l'utilisation que personne, aucun animaux ou objets ne se trouvent en dessous de l'ascenseur ou près de l'endroit où l'ascenseur doit se déplacer.

L'illustration ci-dessous identifie la zone à risque résiduel qui doit être évitée pendant l'utilisation de l'ascenseur ou pendant l'installation du vidéoprojecteur.

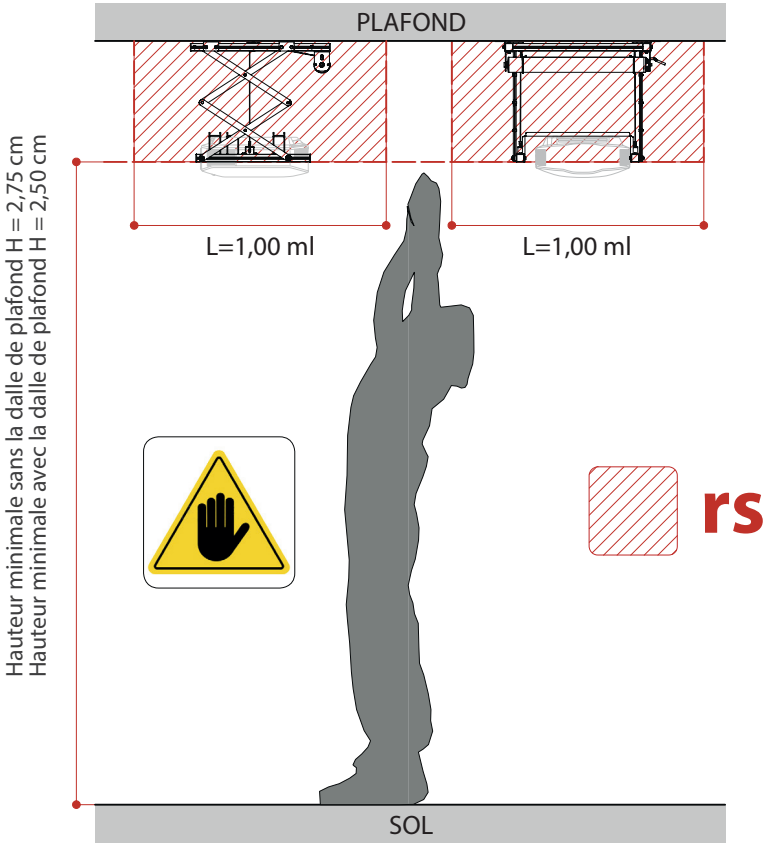

Description générale de l'ascenseur

L'illustration ci-dessous vous donne un aperçu des composants principaux de l'ascenseur :

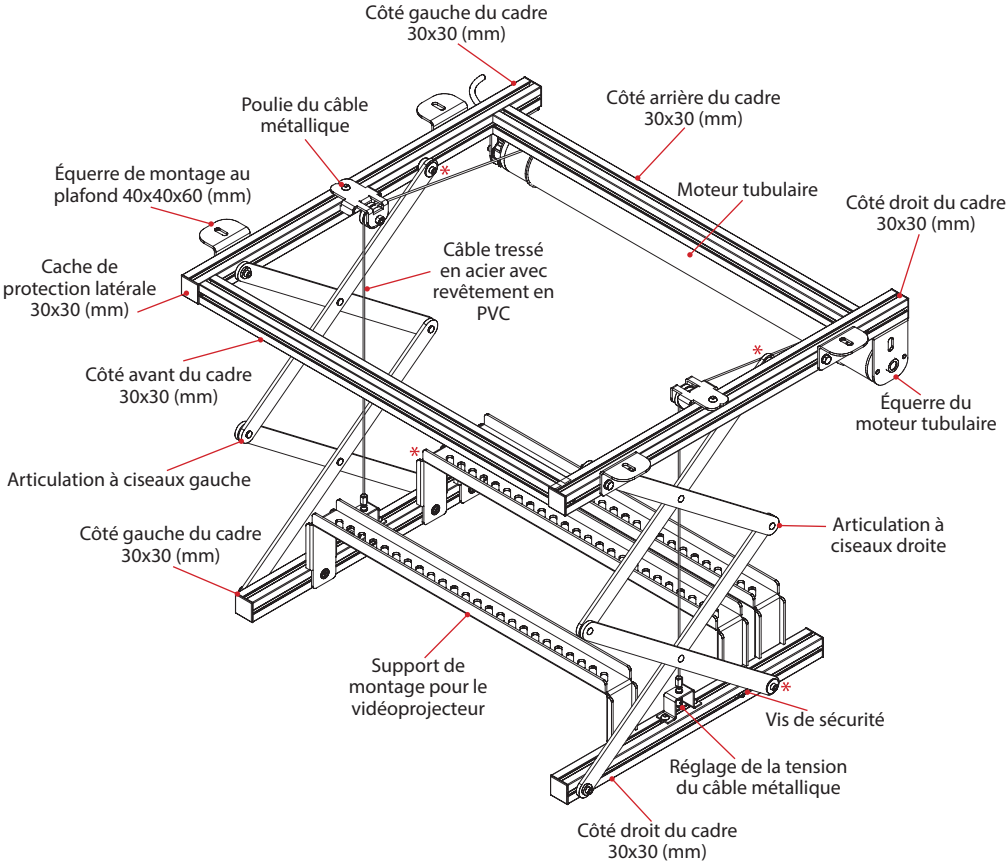

Dimensions

Vue de côté

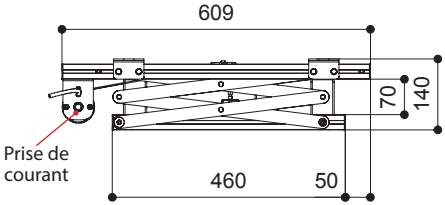

Vue de derrière

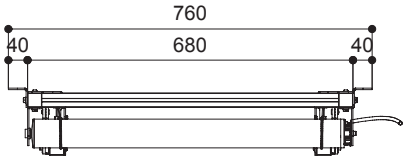

Image : Ascenseur fermé / en position repliée (Données en mm)

Vue de côté

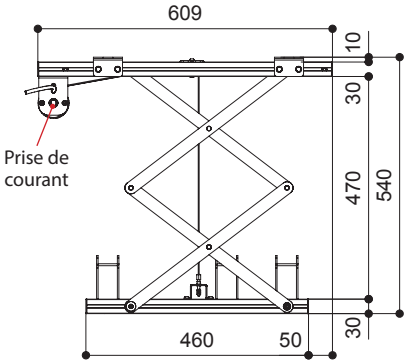

Vue de derrière

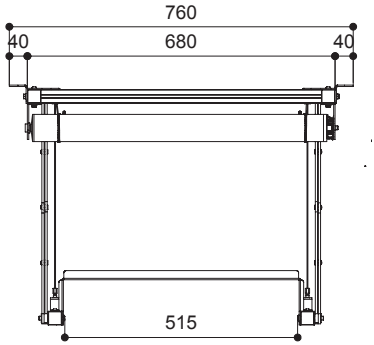

Image : Ascenseur ouvert / en position dépliée (Données en mm)

Caractéristiques techniques

Dimensions "Ascenseur fermé" :	680 x 140 x 609 mm (LxHxP)
Dimensions "Ascenseur ouvert" :	680 x 540 x 609 mm (LxHxP)
Taille max. de la zone des points de fixation :	480 x 400 mm (LxP)
Taille max. du vidéoprojecteur :	510 x 510 mm (LxT)
Capacité de charge max. :	30 kg
Poids net de l'ascenseur :	12 kg

Spécifications du moteur

Moteur GAPOSA, série XQ50P
Cod: XQ5P1017
Moteur tubulaire avec points de butée mécaniques

Alimentation électrique :	230 V
Fréquence :	50 HZ
Longueur du câble :	2.5 m
Section transversale :	4 x 0.75 mm^2
Température de fonctionnement :	-10°C / 40°C
Protection thermique :	4 Min.
Classe de protection IP :	44
Valeur du couple :	20 Nm
Vitesse :	17 UpM
Consommation électrique max. :	184 W
Consommation courante :	0.8 A

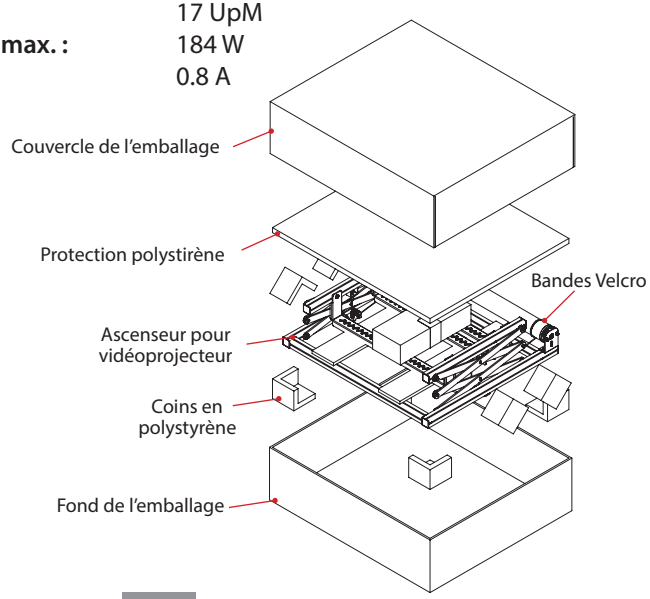

Installation

Veuillez vérifier avant l'installation que vous avez bien reçu tous les composants cités ci-dessous. Si une ou plusieurs pièces manque(nt), veuillez contacter votre revendeur.

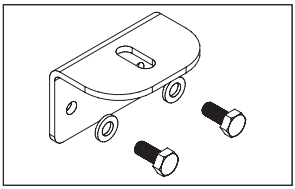

4 x L Équerres de montage pour plafonds avec 8 vis et 8 rondelles

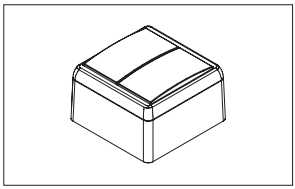

1 x Interrupteur mural

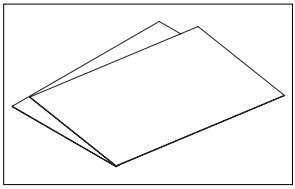

Guide d'installation

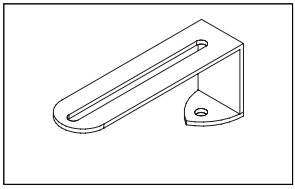

4 x Équerres coulissantes pour assurer les tiges de faux plafonds

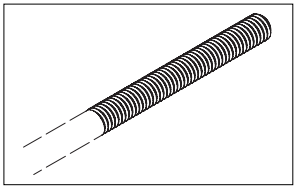

4 x Tiges filetées M6x25mm

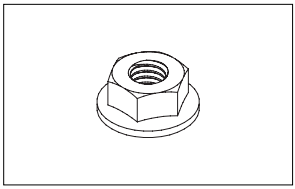

12 x Écrous M6

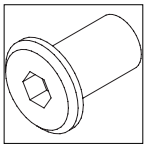

4 x Douilles filetées M6

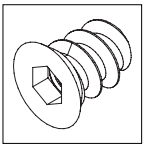

4 x Vis M6 pour relier la dalle de faux-plafond

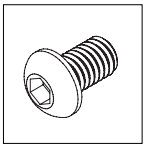

4 x Vis Allen M6x10

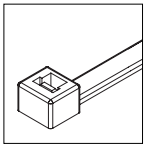

3 x Attaches de câbles

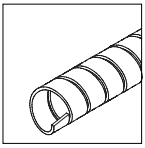

1 x Gaine pour cacher les câbles

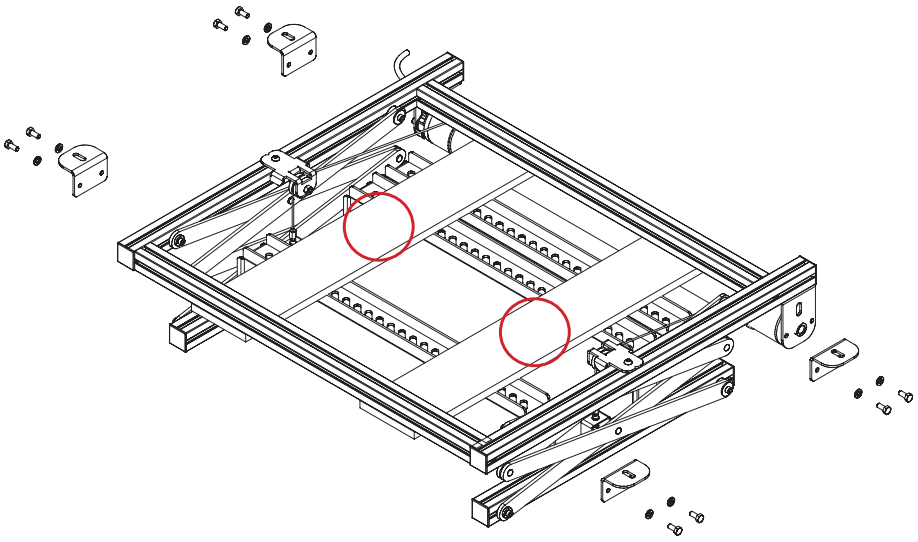

Ne retirez pas la protection de sécurité de transport avant que l'ascenseur n'ait été monté. Les entretoises garantissent une bonne tension des câbles métalliques.

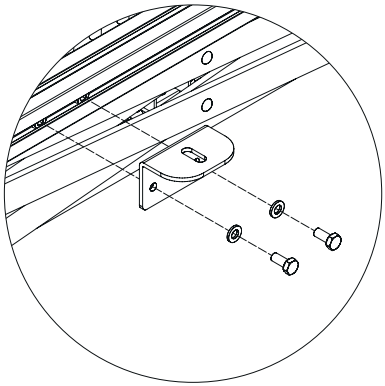

Installation au plafond
Attachez les équerres L (A) aux côtés du cadre. Utilisez les vis et rondelles appropriées. Les écrous sont déjà dans les côtés du cadre (gauche et droit).

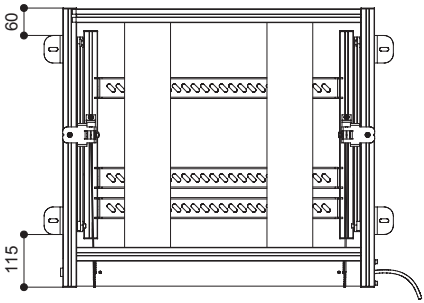

Pour une installation sécurisée, il est recommandé de positionner les équerres L comme sur l'illustration. Nous nous basons dans cette notice sur une installation avec un plafond plat et horizontal. Veuillez utiliser un niveau à bulles pour garantir une installation horizontale.

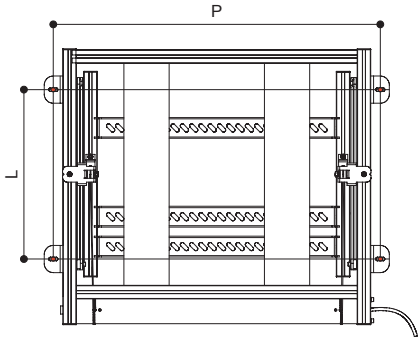

Mesurez et marquez la position des points de montage sur le plafond. Le plafond doit être propre et lisse.

Percez les quatres trous dans le plafond de la même taille que vos vis et vos prises au mur (non fournis). Nous vous recommandons : ø8mm.

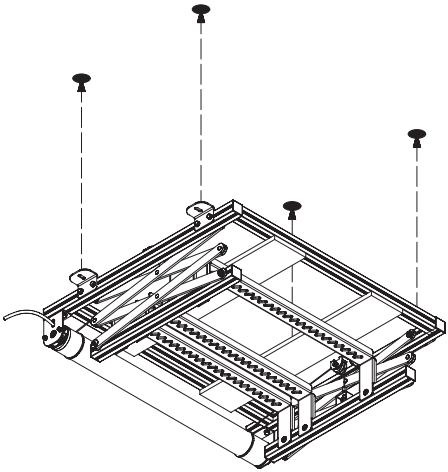

Montez le côté supérieur du cadre au plafond. Veuillez vérifier que l'ascenseur est parfaitement horizontal pour garantir un mouvement silencieux et sécurisé.

Installation

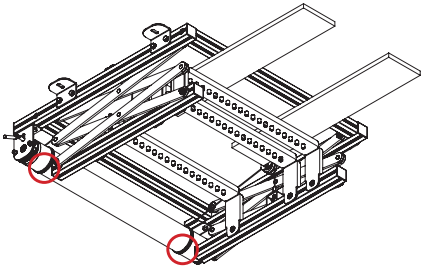

Une fois que l'ascenseur a bien été monté au plafond, veuillez retirer la protection de sécurité de transport.

Connection électrique

Interrupteur mural

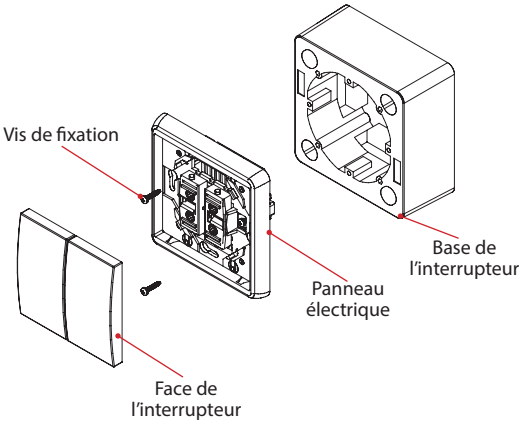

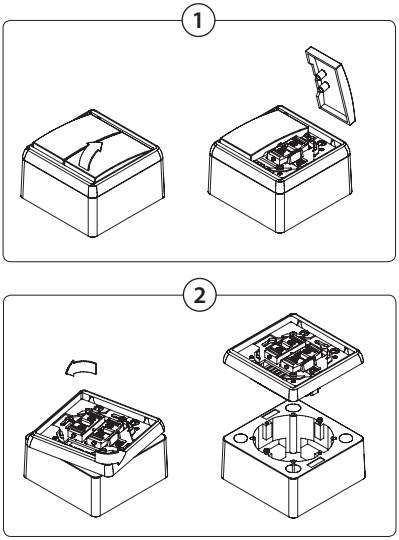

1. Retirez la face de l'interrupteur à bascule en le tirant vers le haut. Veuillez n'utilisez aucun outil pour éviter un endommagement.

2. Si nécessaire, desserrez les vis, tournez la face du panneau électrique et retirez le de l'interrupteur.

L'interrupteur mural peut être utilisé avec la base d'interrupteur fournie (A) ou le panneau électrique peut être encastré dans le mur (B).

Connection électrique

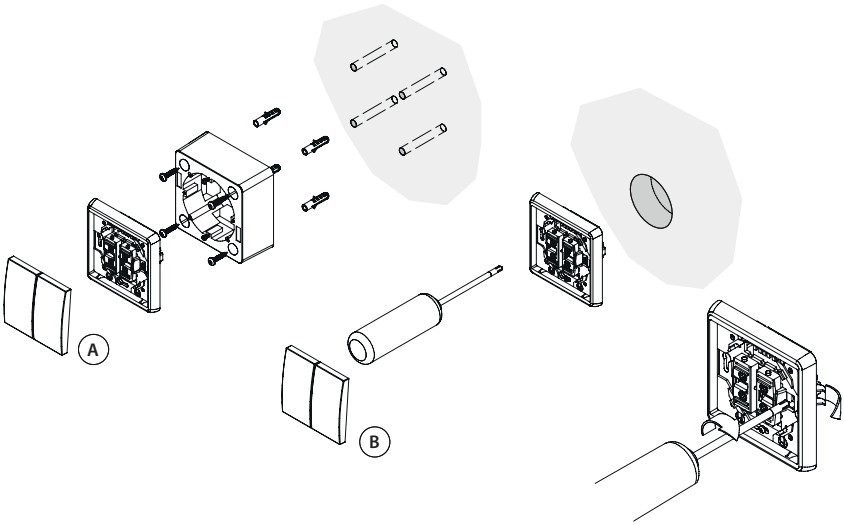

Choisissez le câble de courant en respectant la consommation électrique de l'ascenseur. Le câble doit être protégé contre les hautes températures, les huiles, les bords coupants et ne doit pas être écrasé par d'autres composants. L'illustration suivante montre la connection électrique de l'interrupteur mural fourni.

1 : Conducteur neutre (bleu)
2 : 230V/50Hz (marron)
3: 230V/50Hz (noir)
⏚: Conducteur de protection (jaune/vert)

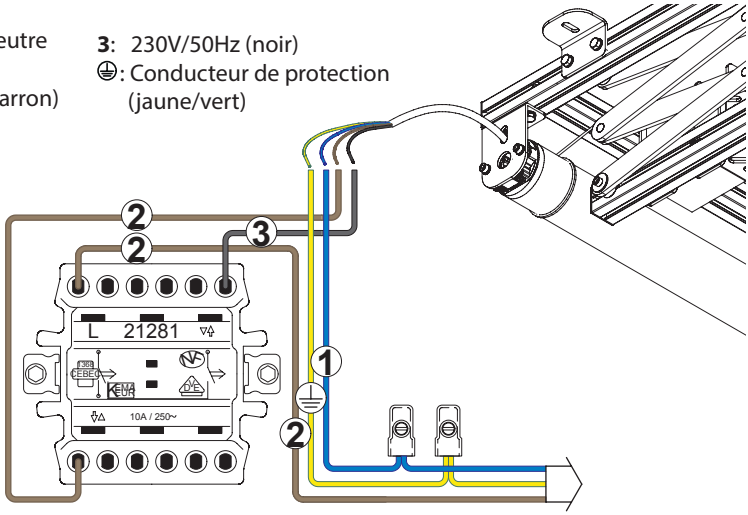

Les travaux d'installation et de maintenance ne doivent être effectués que sur l'appareil hors-tension et par des personnes avec une expertise dans le domaine électrotechnique!

Réglage des points de butée

Vous pouvez régler les points de butée à votre convenance sur le moteur avec les vis de réglage. Veuillez faire ce réglage seulement sans que le vidéoprojecteur ou la dalle de plafond ne soit accroché à l'ascenseur.

Attention : Le point de butée supérieur est déjà réglé à sa position la plus haute, si vous le réglez plus haut cela pourrait sérieusement endommager l'ascenseur. Les dommages causés par un mauvais réglage des points de butée ne sont pas couverts par la garantie.

Pour abaisser le point de butée supérieur, vous devez tourner le vis arrière dans le sens des aiguilles d'une montre. Si vous avez trop abaissé l'ascenseur, vous pouvez tournez le vis dans le sens inverse des aiguilles d'une montre pour qu'il remonte.
Veuillez ne faire des modifications que petit à petit et testez à chaque fois la progression en démarrant l'ascenseur.

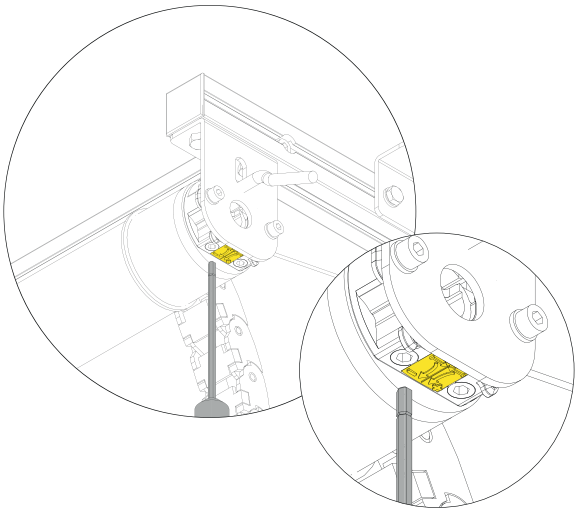

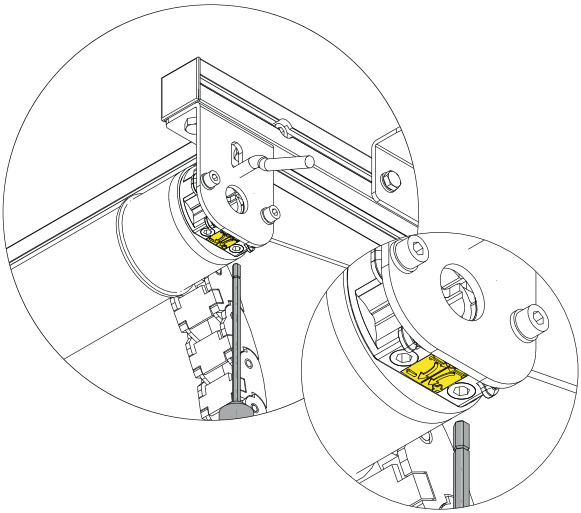

Pour faire arrêter l'ascenseur plus haut lorsqu'il est descendu, tournez la vis de devant dans le sens des aiguilles d'une montre. Si vous souhaitez qu'il descende plus bas, vous pouvez tournez le vis dans le sens des aiguilles d'une montre.
Veuillez ne faire des modifications que petit à petit et testez à chaque fois la progression en démarrant l'ascenseur.

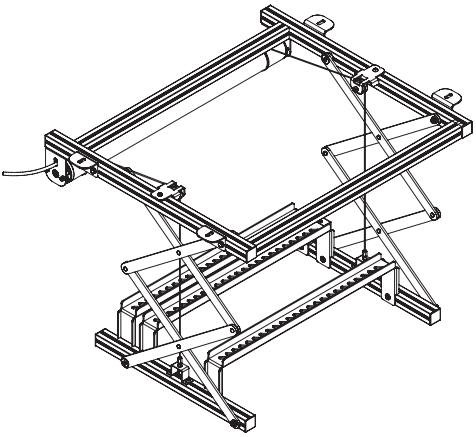

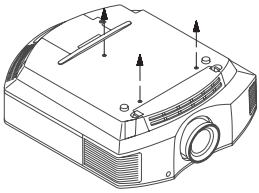

Lorsque vous montez le vidéoprojecteur à l'ascenseur, ce dernier doit être complètement déplié. Attachez le vidéoprojecteur aux côtés en utilisant les vis appropriées (non fournies).

Veuillez vous assurer que le vidéoprojecteur est bien installé avec le centre de gravité au milieu de l'ascenseur.

Veuillez vous assurer que le vidéoprojecteur est complètement aligné horizontalement, utilisez un niveau à bulles pour vérifier.

Réunissez les câbles dans la gaine en plastique qui sert à les organiser. (K) Veuillez vous assurer qu'elle ne se coince pas dans l'articulation à ciseaux ou qu'elle ne soit pas dans l'axe du moteur lorsque l'ascenseur bouge.

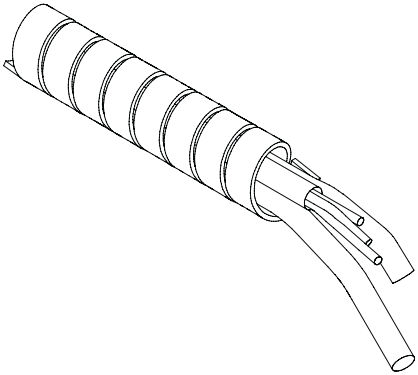

Danger :
Seuls des câbles souples doivent être utiliser. N'utilisez pas de câbles rigides qui ne peuvent pas se courber facilement. Ne branchez les câbles que quand l'ascenseur est complètement descendu.

Installation de la dalle de plafond

Commencez par attacher les 4 équerres coulissantes (D) aux côtés inférieurs droits et gauches de l'ascenseur. Utilisez les vis Allen (I) et vissez les dans les écrous déjà présents sur les côtés du cadre.

Attachez les tiges filetées (E) aux équerres de montage en utilisant les écrous (F). Si nécessaire, vous pouvez raccourcir les tiges filetées à votre convenance.

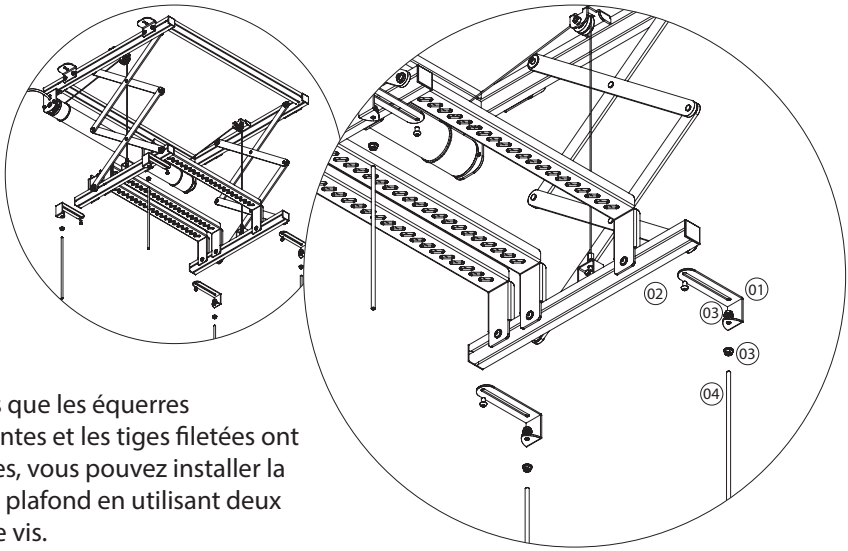

Une fois que les équerres coulissantes et les tiges filetées ont été fixées, vous pouvez installer la dalle de plafond en utilisant deux types de vis.

Vis visible	Vis invisible
Percez 4 trous dans la dalle de plafond. Le diamètre ne doit pas dépasser celui des douilles filetées. Insérez les douilles filetées (G) dans la dalle par le bas et vissez les sur les tiges filetées afin de sécuriser la dalle de plafond à l'ascenseur.	Percez un trou extrêmement fin dans la dalle de plafond et vissez la vis autotaraudeuse (H). Si vous avez une dalle de plafond légère, la vis peut être fixée directement. Attachez la dalle de plafond aux tiges filetées prudemment en faisant en sorte que ce soit sécurisé.

Danger :
La dalle de plafond ne doit pas faire plus de 2 kg.

Élimination

L'élimination des composants doit être exécutée en accord avec les lois du pays dans lequel l'ascenseur pour plafond a été installé.

Les directives européennes suivantes doivent être prises en compte :
- 91 / 156 / CEE Déchets
- 91 / 689 / CEE Déchets dangereux
- 94 / 62 / CE Emballages et déchets d'emballages

Maintenance et réparation

L'ascenseur de plafond doit être sujet à un contrôle de sécurité tous les six mois. C'est seulement comme cela qu'un bon fonctionnement peut être garanti.

Les points suivants doivent être vérifiés :
- La rétractation et le déploiement marchent normalement sans frottements ou retards.
- Les cordes métalliques et leur revêtement ne doivent pas être endommagés.
- L'ascenseur doit être bien fixé au plafond.
- Les points de butée doivent être réglés correctement et l'ascenseur doit être éteint lorsqu'il est complètement descendu.
- Les vis pour fixer les cordes métalliques doivent être fermement serrés.
- Les vis pour fixer le vidéoprojecteur doivent être serrés.

Les résultats de ces tests tous les six mois doivent être documentés.

Déclaration de conformité CE/UE

Le fabricant : celexon Germany GmbH & Co. KG
À l'adresse : Gutenbergstraße 2, 48282 Emsdetten, Allemagne

déclare par la présente que le produit de la marque celexon désigné ci-dessous :

Nom du produit : Ascenseur motorisé celexon PL400 HC Plus

est conforme aux exigences des directives européennes suivantes :

CE EN 50081-1, CE EN 50082-1

Remarques :
Les tests de conformité à la Commission Européenne ont été effectués selon les instructions normales présentes dans ce manuel. Ce certificat concerne seulement le modèle d'appareil concerné.

Emsdetten, den 10.07.2017

Christoph Hertz
Managing Director

CE

celexon™

www.celexon.com