celexon

ELEVADOR PL2000

ESPECIFICACIONES TÉCNICAS*

Corriente:	230 V 50 HZ
Potencia max:	156 W
Velocidad del motor:	17 Rpm
Giro:	10 Nm
Medidas elevador cerrado:	576 x 230 x 555mm (AnxAlxP)
Medidas elevador abierto:	576 x 1960 x 555mm (AnxAlxP)
Medidas placa para proyector:	410 x 450mm (AnxP)
Medidas maximas puntos de fijación:	320 x 350mm (AnxP)
Capacidad max sustentadora:	15 KG
Peso soporte elevador:	15 KG
Sistema de administración del cableado:	20 x 18mm (AnxAl)

ELEVADOR CERRADO VISTA FRONTAL*

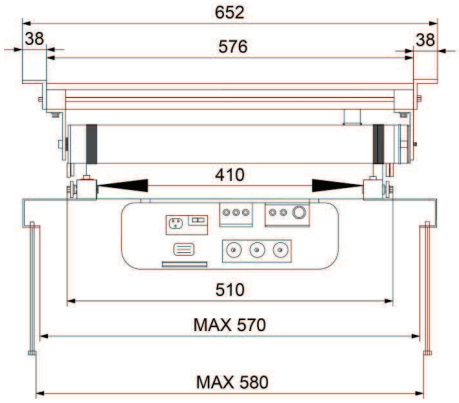

ELEVADOR CERRADO VISTA LATERAL*

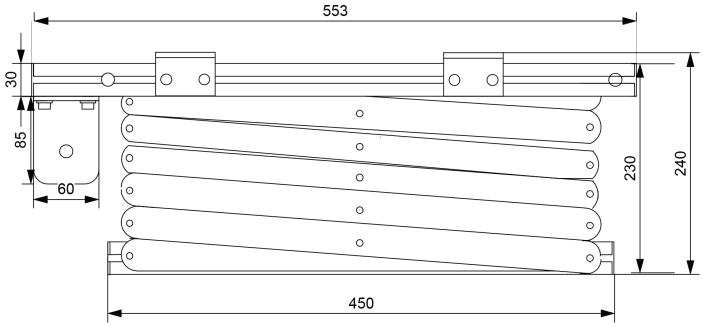

ELEVADOR ABIERTO VISTA LATERAL*

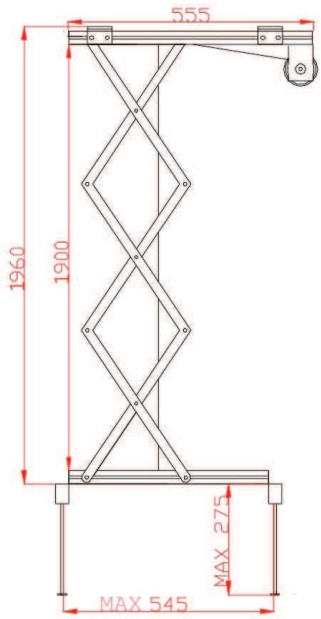

* Todas la medidas están indicadas en mm. Debido al avance técnico y a mejoras nos guardamos el derecho a cambiar el diseño u otras características sin previo aviso.