Installationsanleitung | Installation manual

HAGOR® Products GmbH

AV MOUNTING? WE TAKE CARE!

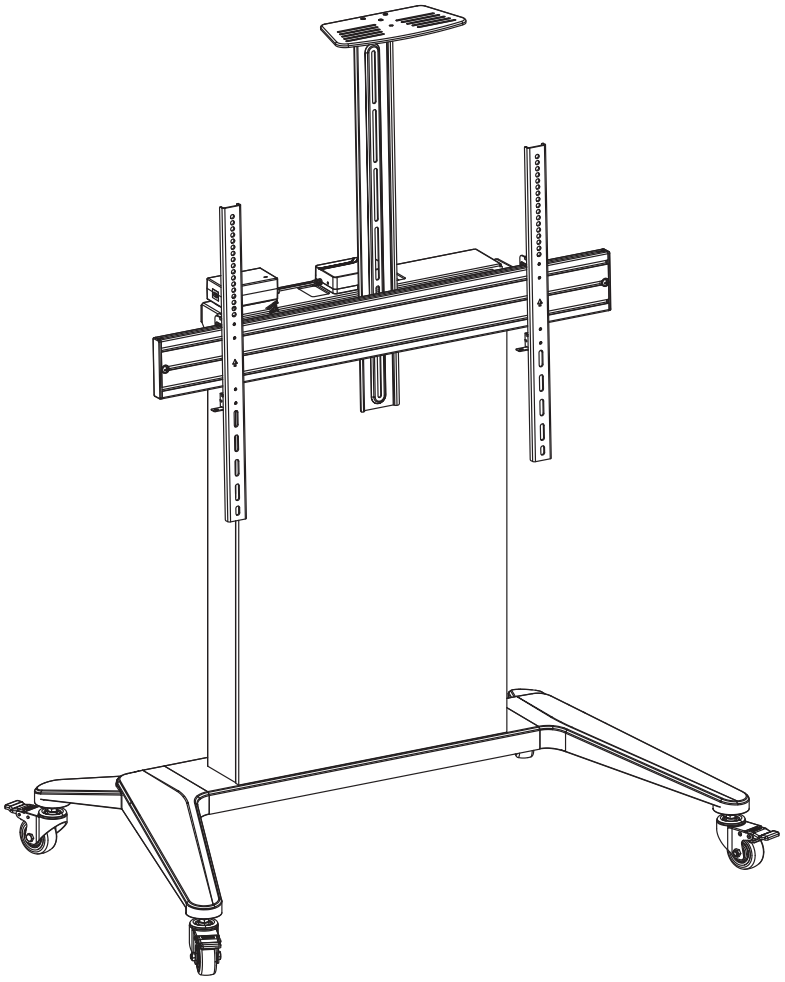

BrackIT® Stand HD XXL

Art.-Nr. / Item no.: 8208

55 - 86”

VESA

max.
900 x 600

85 kg

DE

Achtung!

Technische Geräte stellen einen beträchtlichen Wert dar. Sie sollten daher bei der Installation vorsichtig mit den Komponenten umgehen und diese bei Bedarf schützen.

Auch sollte, falls nötig, der Installtionsbereich abgesichert werden. Herabfallende Teile können zu Verletzungen und Materialschäden führen.

Die im Lieferumfang enthaltenen Materialien sind unter Umständen nicht für die speziellen Gegebenheiten am Installationsort geeignet. Bitte prüfen Sie dies vorab und ersetzen Sie diese bei Bedarf durch geeignete Materialien. Für Schäden, die durch eine unsachgemäße Installation entstehen, übernehmen wir keine Haftung.

Falls Sie Bezüglich der Angaben in dieser Installationsanleitung unsicher sind oder noch Fragen haben wenden Sie sich an uns oder anderes ausgebildetes Fachpersonal.

GB

Caution!

Technical devices are of considerable value. You should therefore handle the components carefully during installation and protect them if necessary.

If necessary, the installation area should also be secured. Falling parts can cause injuries and material damage.

The materials included in the scope of delivery may not be suitable for the specific conditions at the installation site. Please check this before and replace them with suitable materials if necessary. We accept no liability for damage caused by improper installation.

If you are unsure about the information in these installation instructions or have any further questions, please contact us or another qualified professional.

EG-Konformitätserklärung gemäß der EU-Richtlinie 2014/35/EU (elektromagnetische Verträglichkeit) vom 26. Februar 2014

Hiermit erklären wir, dass das nachstehend bezeichnete Gerät in seiner Konzeption und Bauart sowie in der von uns in Verkehr gebrachten Ausführung den grundlegenden Sicherheits- und Gesundheitsanforderungen der EU-Richtlinie 2014/53/EU entspricht. Bei einer mit uns nicht abgestimmten Änderung des Gerätes verliert diese Erklärung ihre Gültigkeit.

Hersteller	HAGOR Products GmbH, 32547 Bad Oeynhausen
Bezeichnung	BrackIT® Lift 55 - 86“
Seriennummer	BIT1000001 - BIT1999999
Angewandte harmonisierte Normen insbesondere	EN 60335-1:2012+A11:2014+A13:2017+A1:2019 +A14:2019+A2:2019+A15:2021+A16:2023 EN 50663:2017, EN 62479:2010, EN 62233:2008 EN IEC 55014-1:2021, EN IEC 55014-2: 2021 EN IEC 61000-3-2:2019+A1:2021, EN 61000-3-3:2013+A1:2019+A2:2021 EN 301 489-1 V2.2.3, EN 301 489-3 V2.3.2 EN 300 440 V2.2.1
Bevollmächtigter für die Zusammenstellung der Dokumente	Sascha Hahndorf
Name des Unterzeichners	Sascha Hahndorf
Funktion des Unterzeichners	CEO
Datum/Unterschrift	06.11.2024

Sicherheitshinweise | Safety information

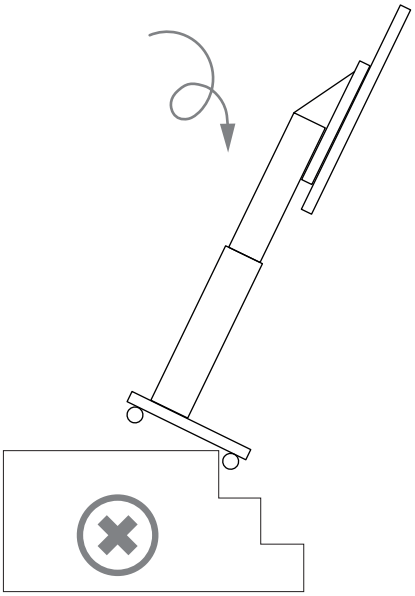

Nicht an Treppen oder Abgründen verwenden.
Do not use on stairs or on abysses.

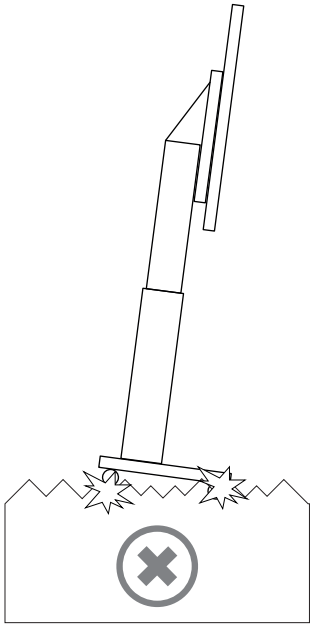

Nicht auf unebenen Flächen verwenden.
Do not use on uneven surfaces.

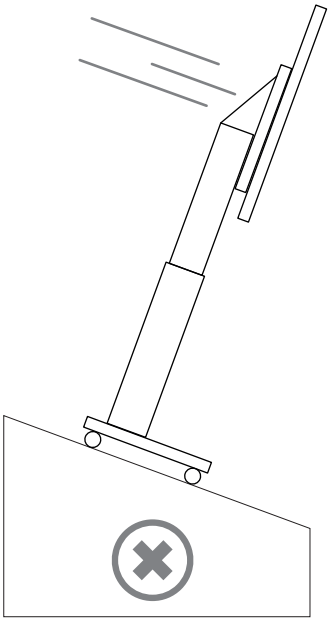

Nicht auf abschüssigen Flächen verwenden.
Do not use on sloping surfaces.

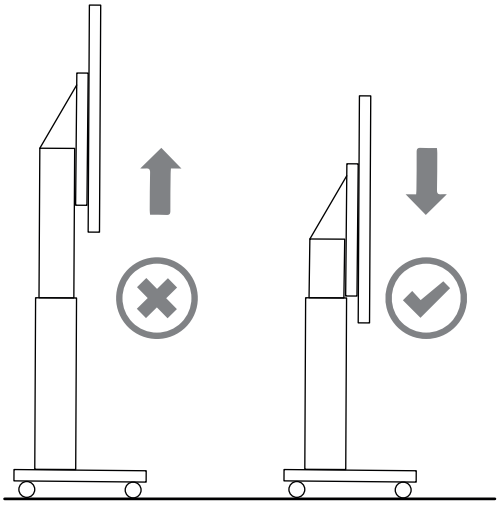

ACHTUNG! Bevor Sie das System bewegen, Lift herunterfahren.
CAUTION! Before moving the system, lower the lift.

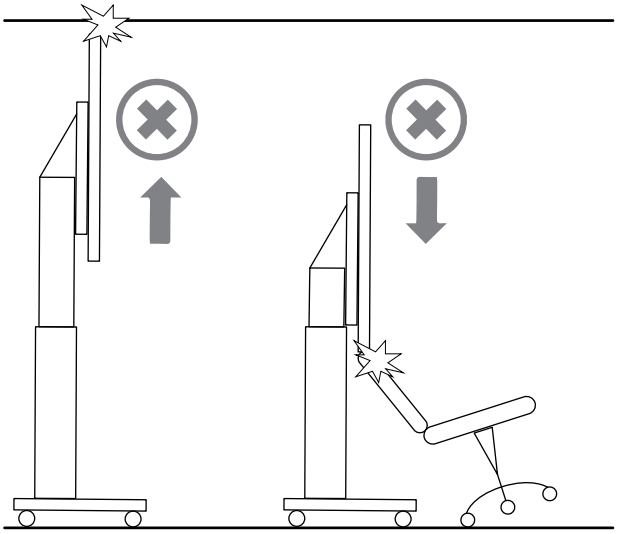

ACHTUNG! Achten Sie auf einen freien Fahrweg.
CAUTION! Make sure the stroke is free.

ACHTUNG!
Quetschgefahr

CAUTION!
Danger of crushing

ACHTUNG!
Stromschlaggefahr

CAUTION!
Risk of electric shock

ACHTUNG!
Nur für den Innenbereich

ATTENTION!
For indoor use only

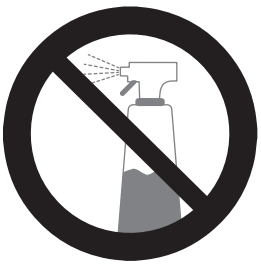

Lieferumfang | Scope of delivery

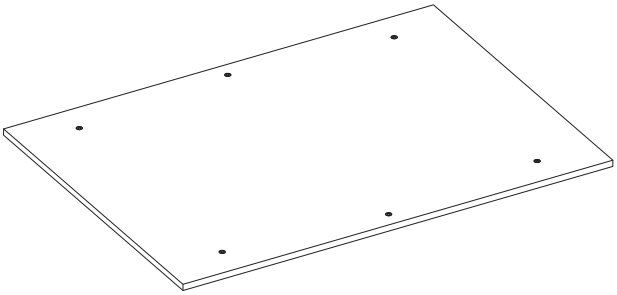

A (x1)

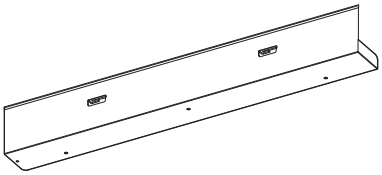

B (x1)

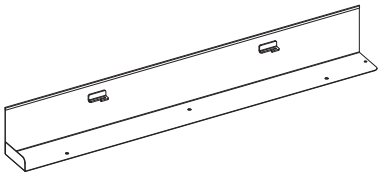

C (x1)

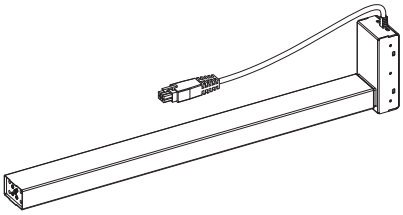

D (x2)

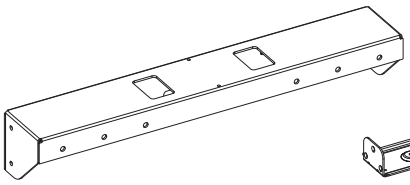

E (x1)

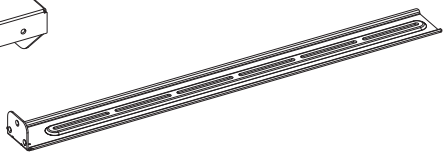

F (x1)

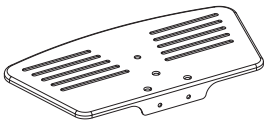

G (x1)

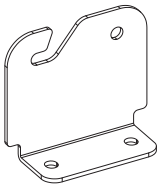

H (x1)

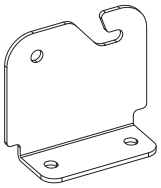

I (x1)

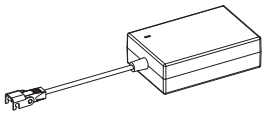

J (x1)

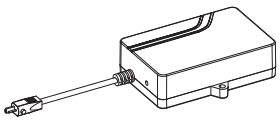

K (x1)

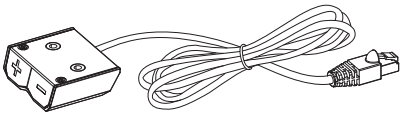

L (x1)

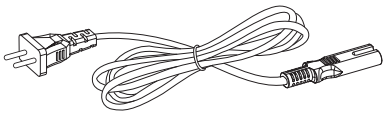

M (x1)

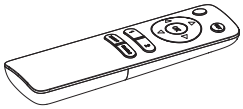

N (x1)

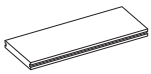

O (x1)

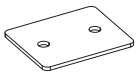

P (x1)

Q (x1)

R (x1)
4mm

S (x1)
5mm

T (x1)
19mm

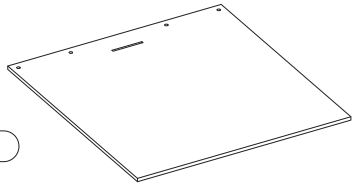

U (x1)

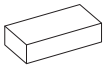

V (x2)

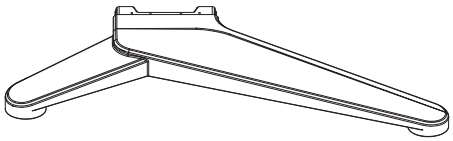

W (x1)

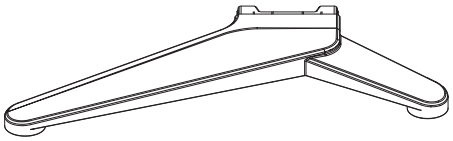

X (x1)

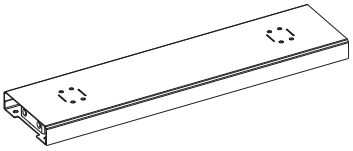

Y (x1)

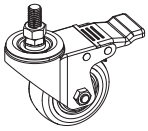

Z (x4)

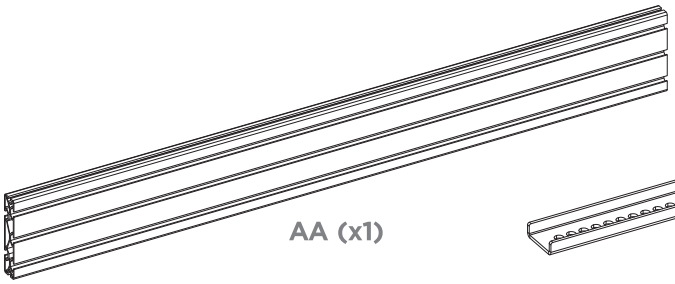

AA (x1)

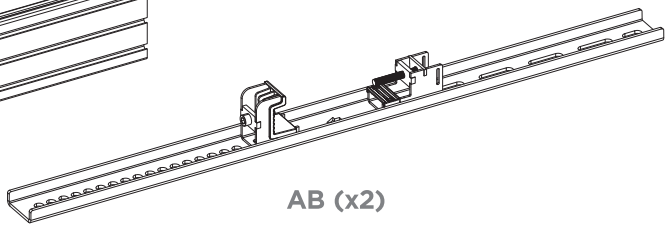

AB (x2)

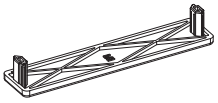

AC (x2)

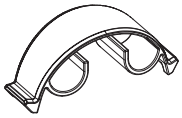

AD(x2)

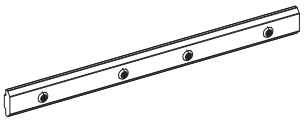

AE (x3)

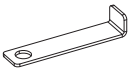

AF (x2)

AG (x2)
M6

AH (x6)
M8

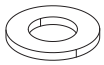

AI (x2)
D8

AJ (x2)
M8x10

P-A (x3)
M4x6

P-B (x2)
M4x6

P-C (x6)
M5x10

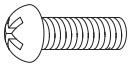

P-D (x2)
M5x16

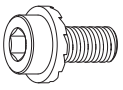

P-E (x8)
M6x12

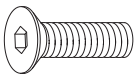

P-F (x4)
M6x20

P-G (x8)
M8x12

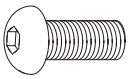

P-H (x8)
M8x20

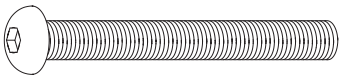

P-I (x8)
M8x70

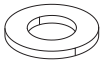

P-J (x10)
D8

M-A (x4)
M5x14

M-B (x4)
M6x14

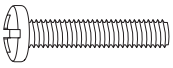

M-C (x4)
M6x30

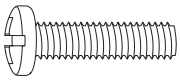

M-D (x4)
M8x30

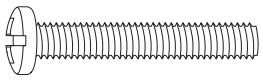

M-E (x4)
M8x50

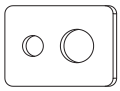

M-F (x4)
D5-D8

M-G (x8)
Ø15xØ8x5

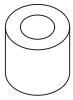

M-H (x8)
Ø15xØ8x15

---

1 Rollbasis montieren | Assemble the mobile base

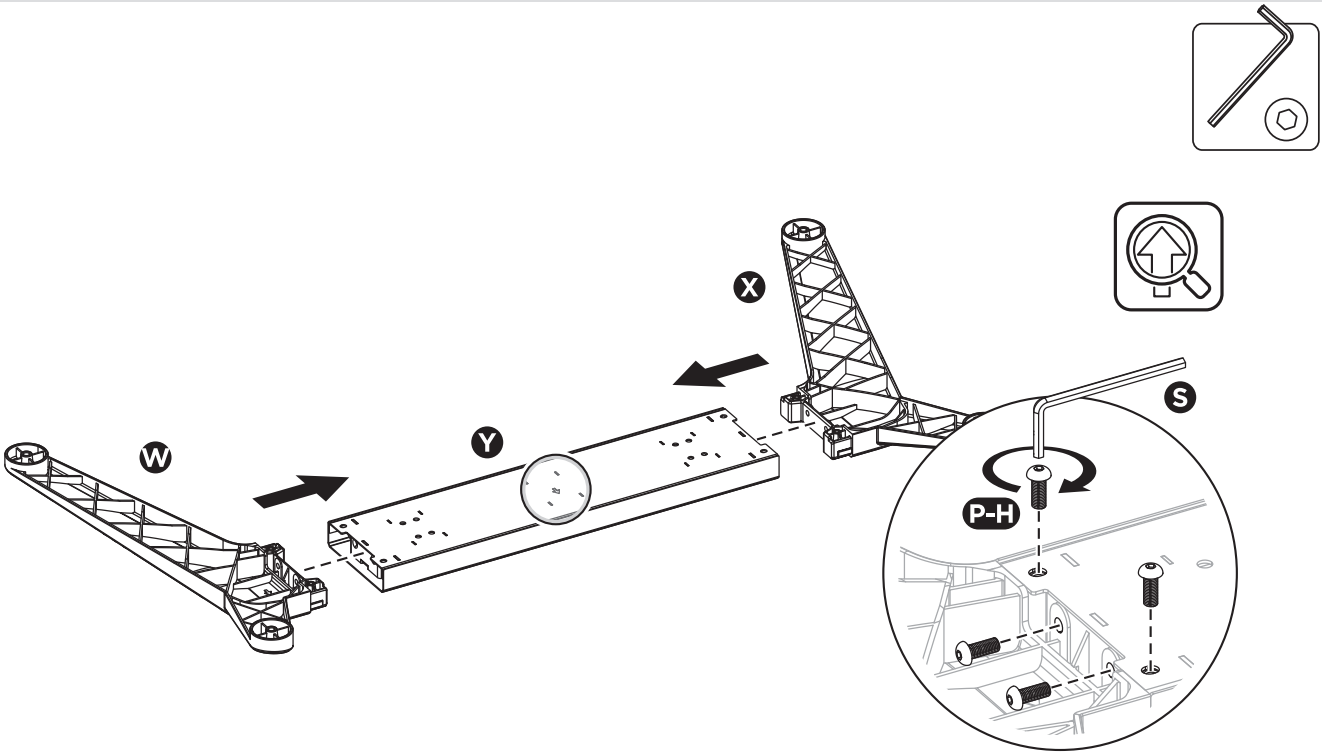

2 Rollen montieren | Assemble castors

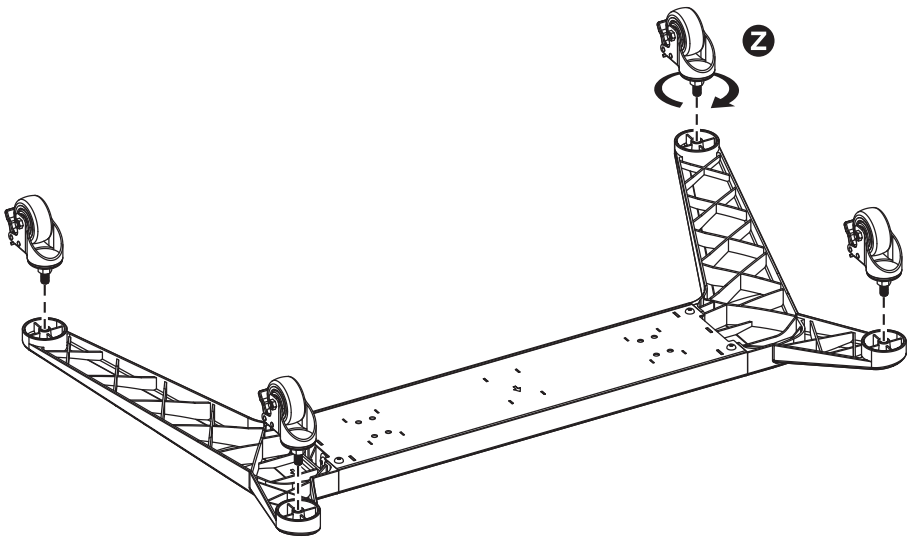

Stellen Sie die Feststellbremsen der Rollen vor der Montag fest.
Set the locking brakes of the castors before the assembly.

3 Lift vorbereiten | Prepare lift

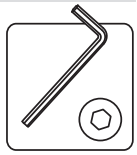

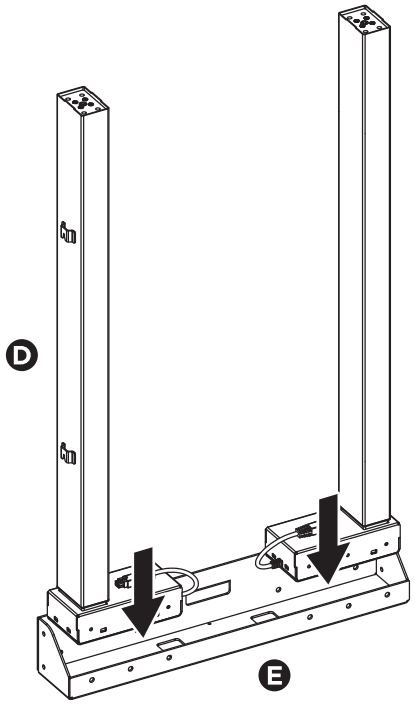

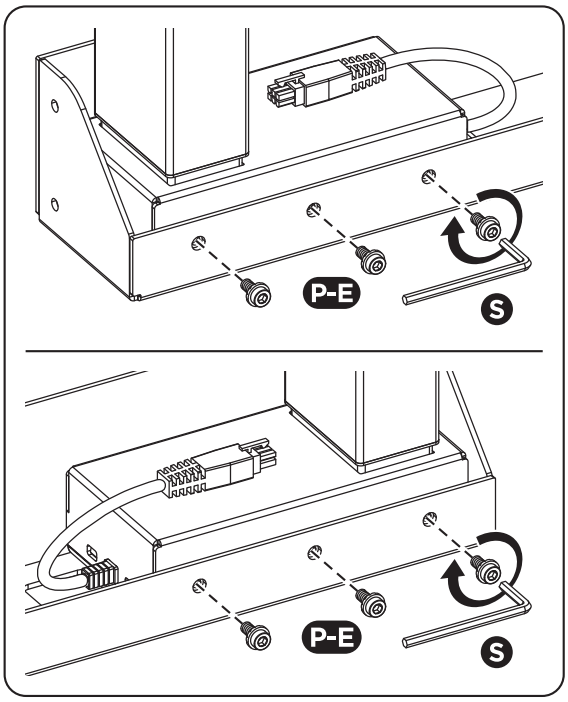

4 Lift und Rollbasis verbinden | Connect lift and mobile base

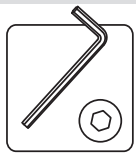

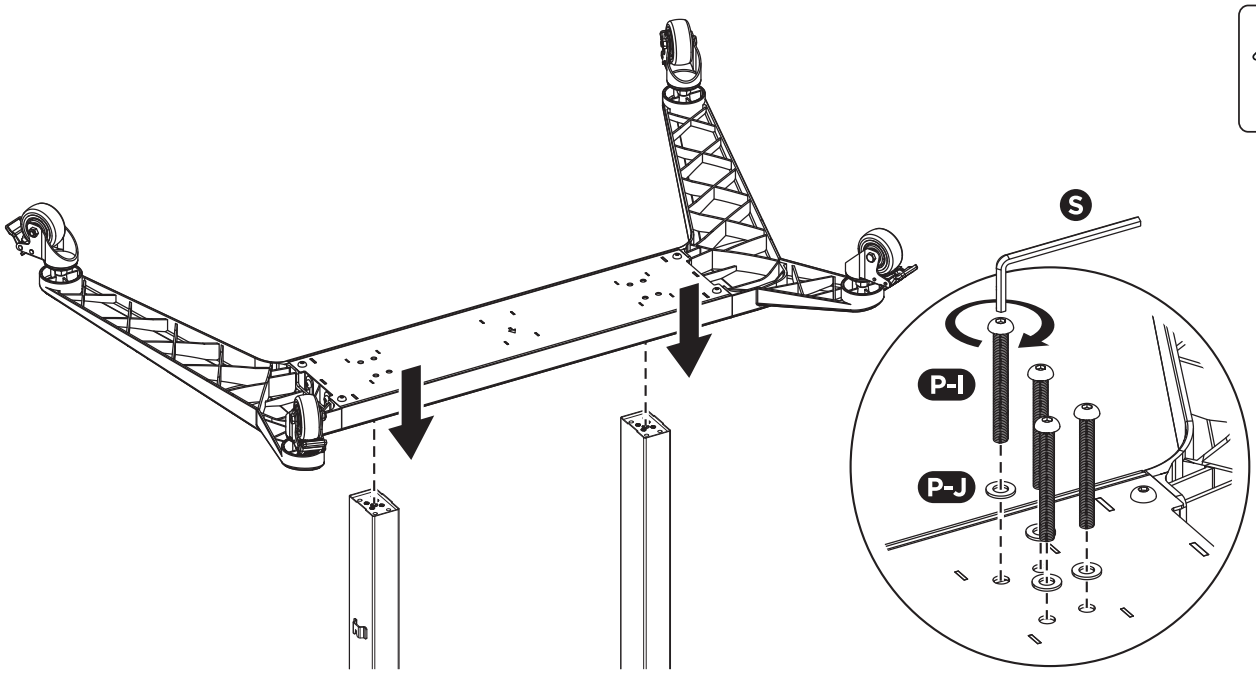

5 Obere Abdeckung vorbereiten | Preparing the upper cover

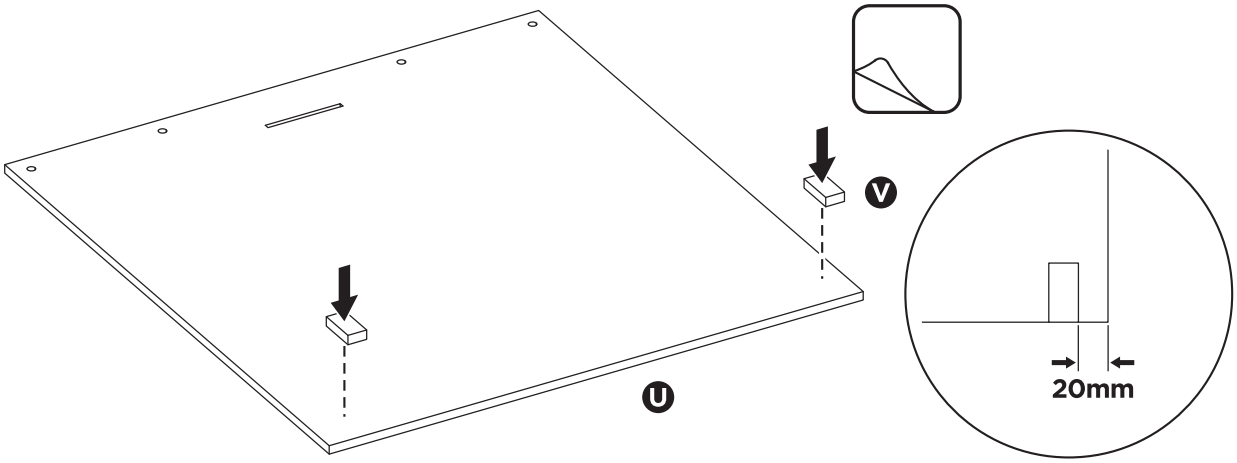

6 Obere Abdeckung anbringen | Attach upper cover

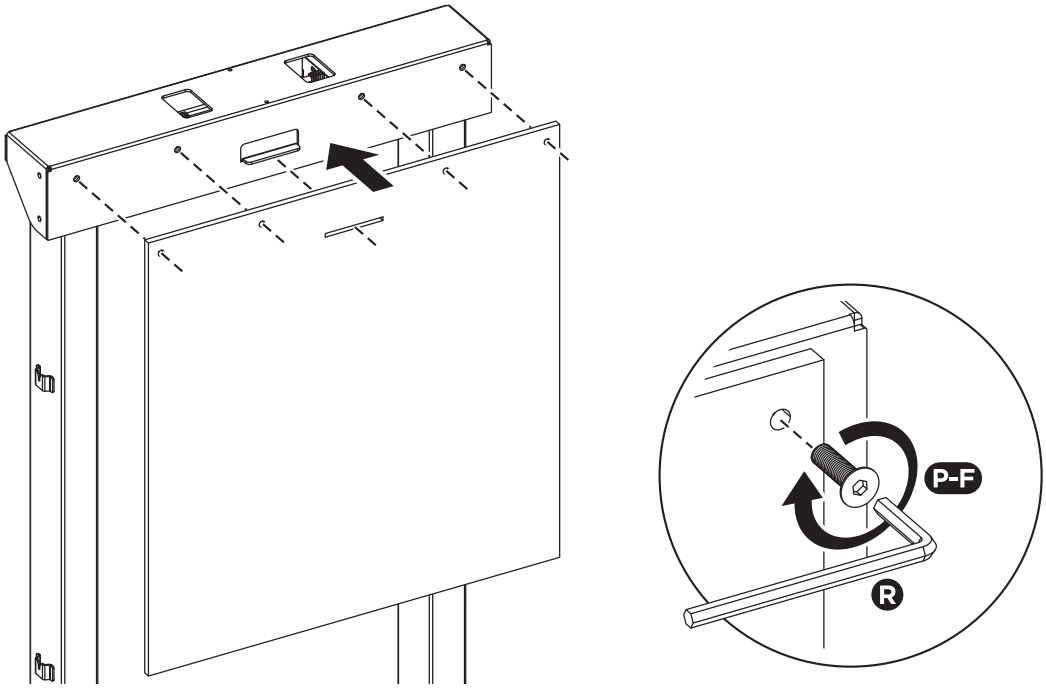

7 Untere Frontabdeckung vorbereiten | Preparing the lower front cover

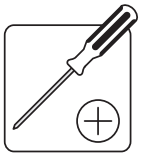

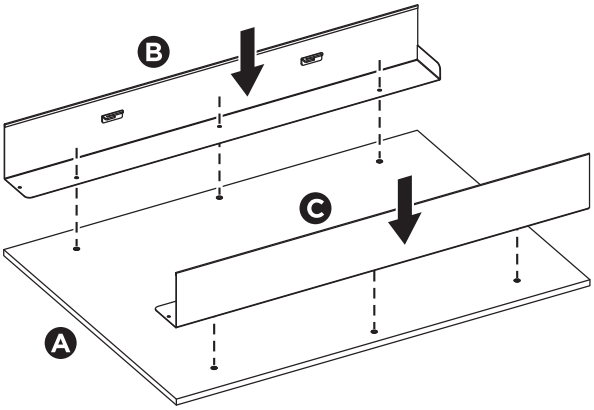

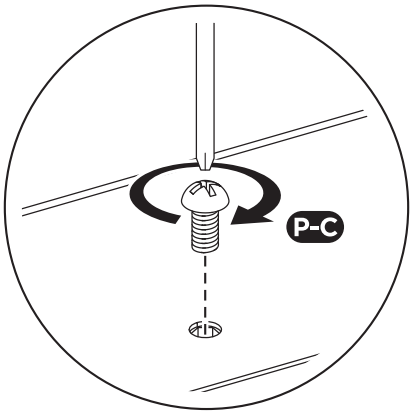

8 Untere Frontabdeckung anbringen | Attach lower front cover

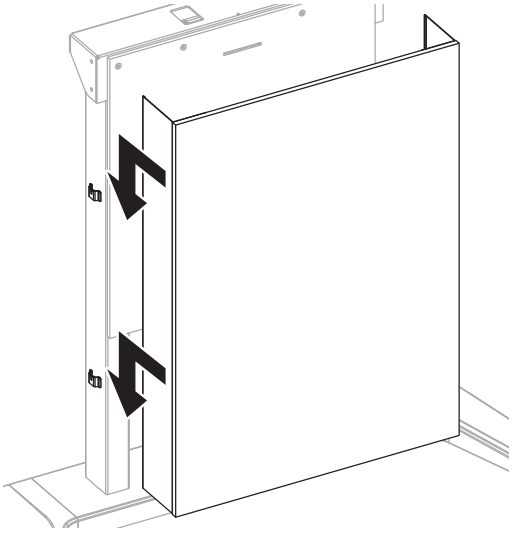

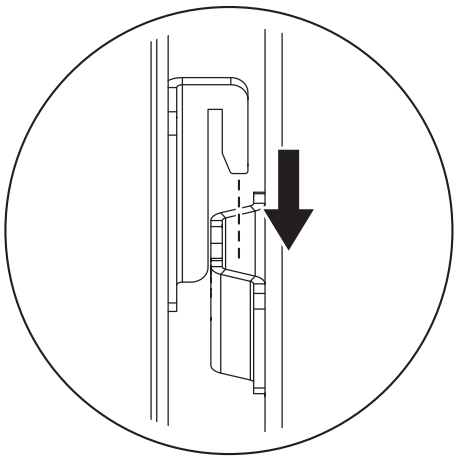

9 Rollen ausrichten | Align castor set

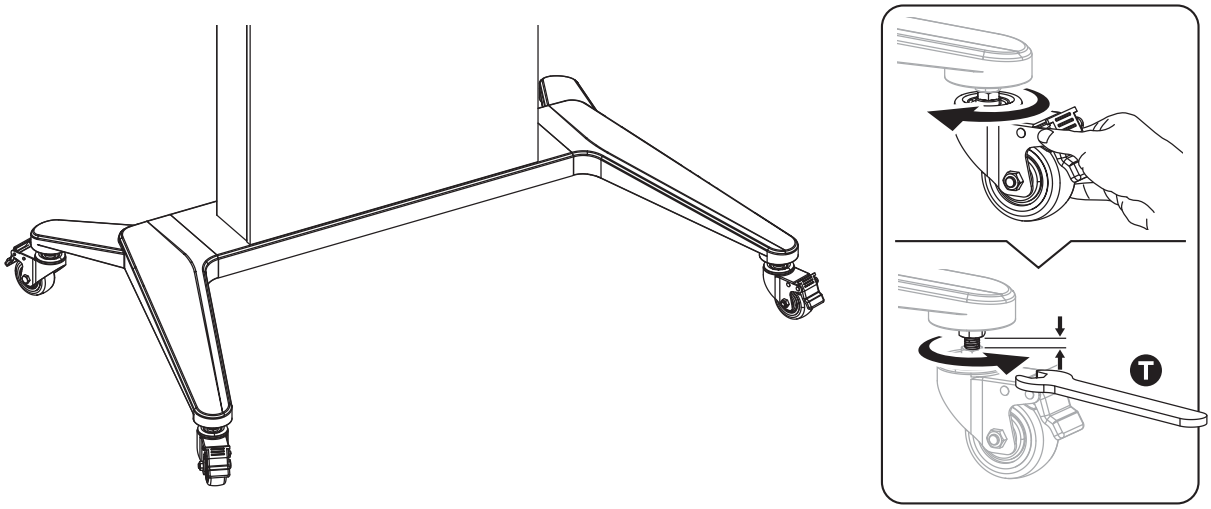

Für den Fall, dass das System uneben steht oder eine Rolle keinen Bodenkontakt hat, sind die Rollen mittels der oberen Schraubmutter einstellbar.
In the case that the system is uneven or a castor is not in contact with the floor, the castors can be adjusted by using the upper screw nut.

10 Netzteil am Lift fixieren | Attach power supply to the lift

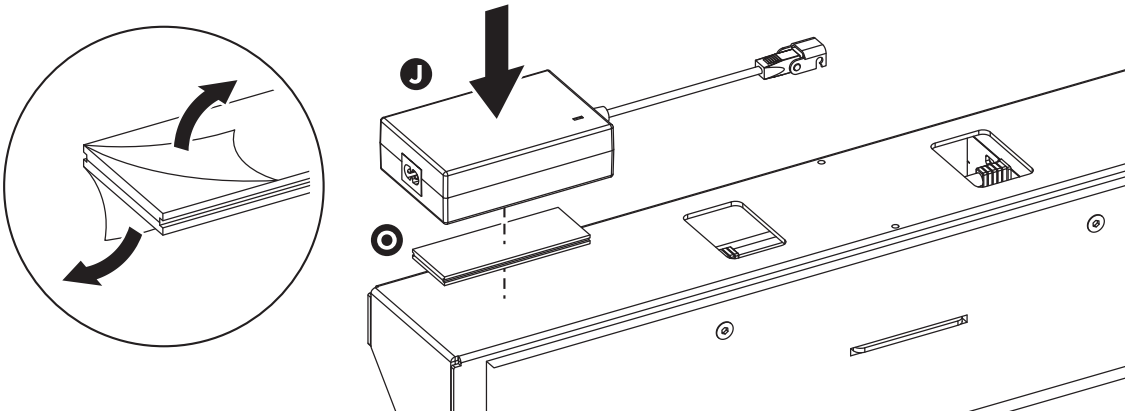

11 Liftsteuerung am Lift fixieren | Attach lift control to the lift

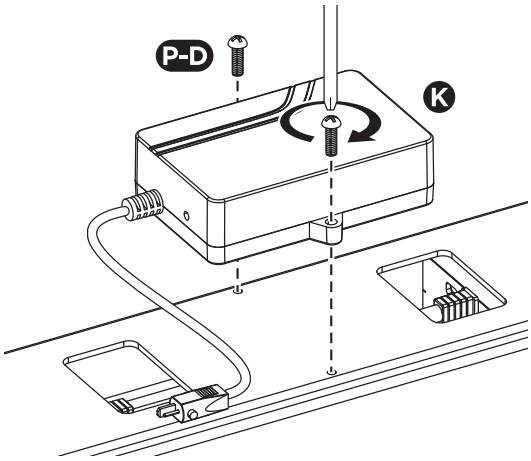

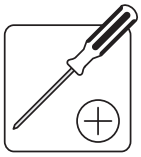

12 Bedienteil vorbereiten | Preparing the control panel

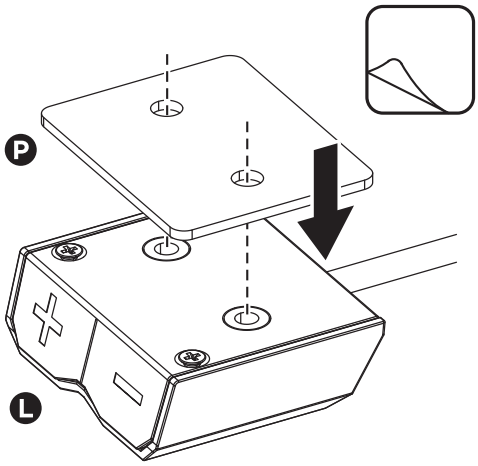

13 Steckverbindungen herstellen | Establish plug connections

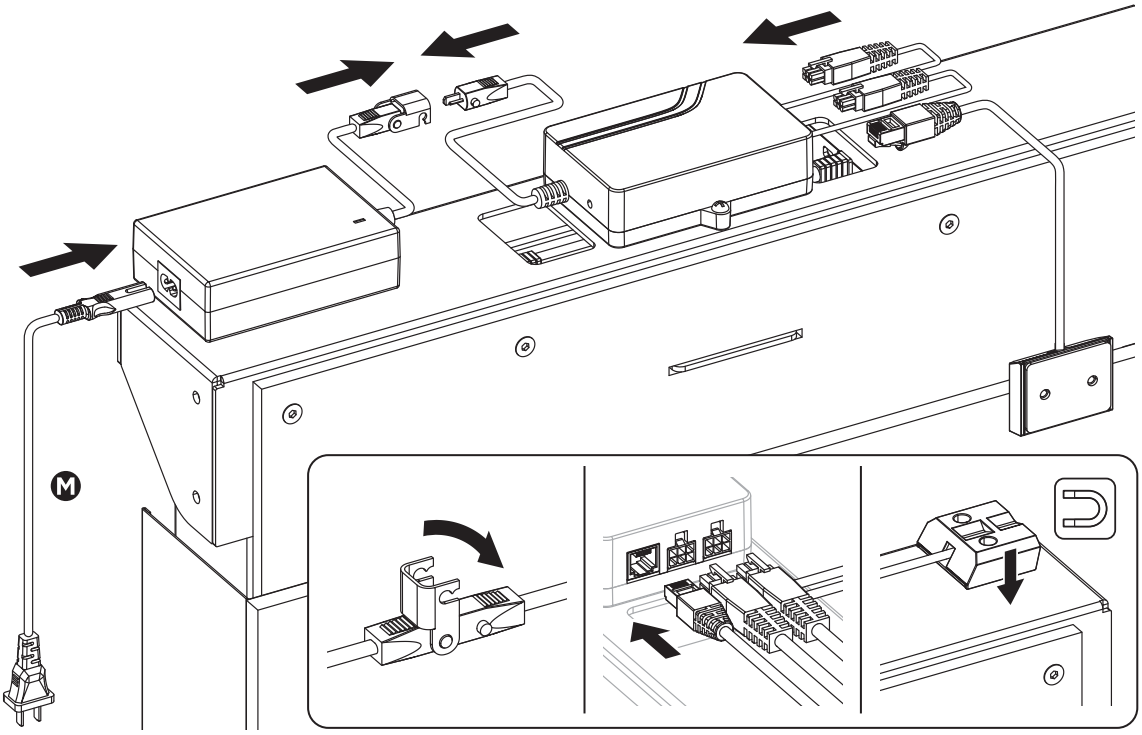

14 Abdeckung fixieren | Fix the cover

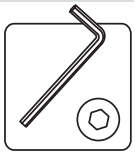

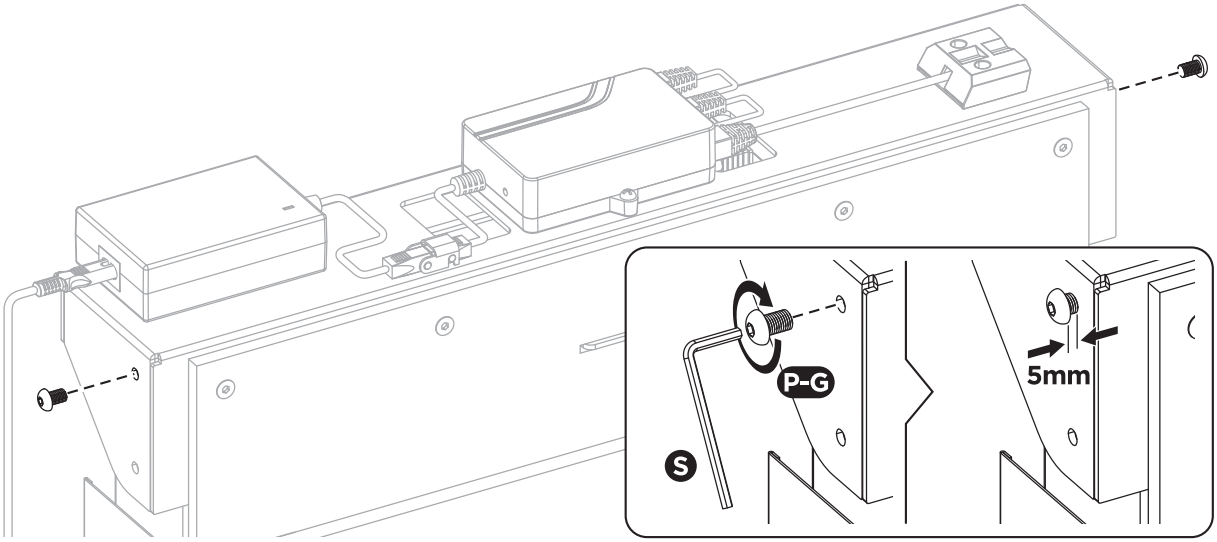

15 Nutensteine einschieben | Slide in sliding blocks

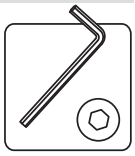

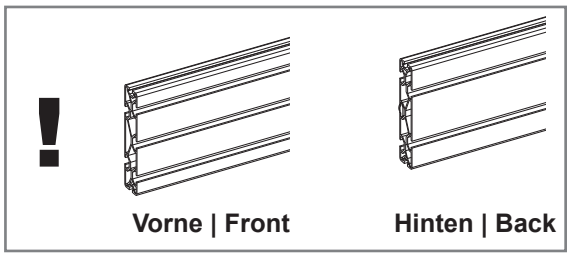

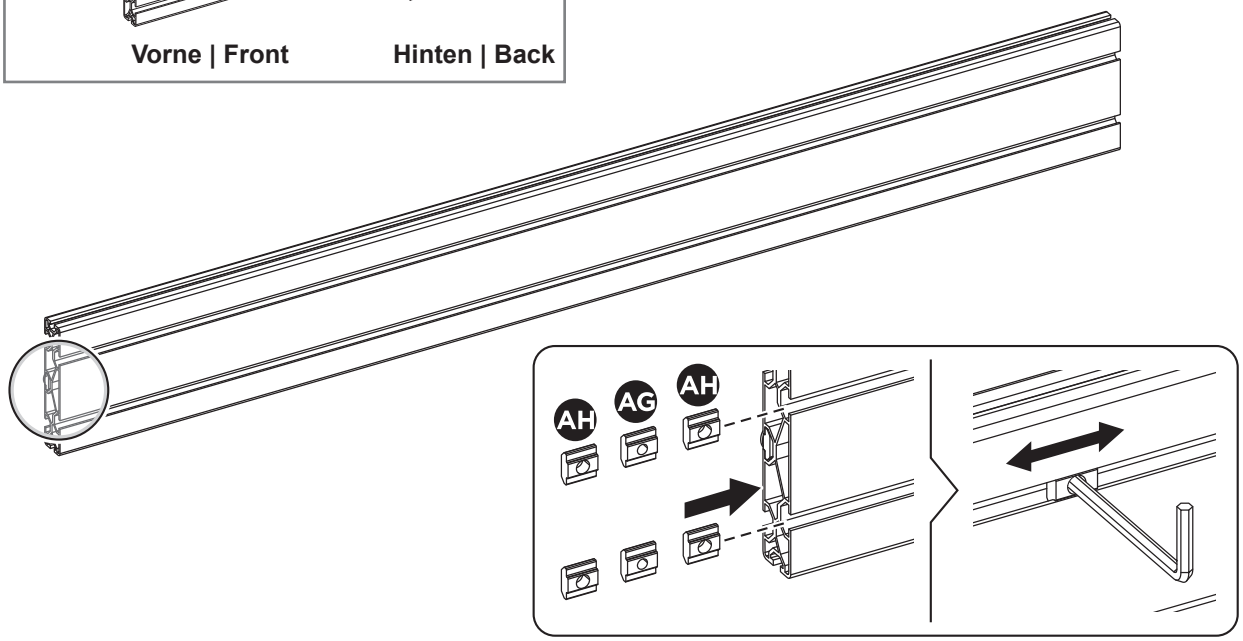

Diese Nutensteine werden für Schritt Nr. 18 und 20 benötigt. | These sliding blocks are required for step no. 18 and 20.

16 Halterung für Endkappen vorbereiten | Prepare the holder for the end caps

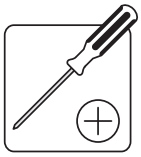

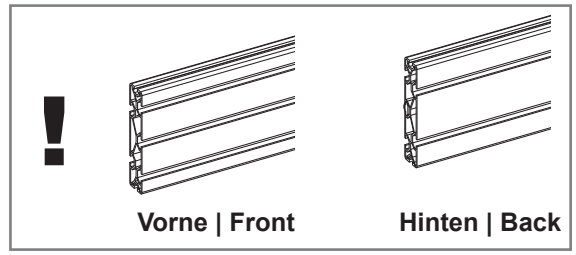

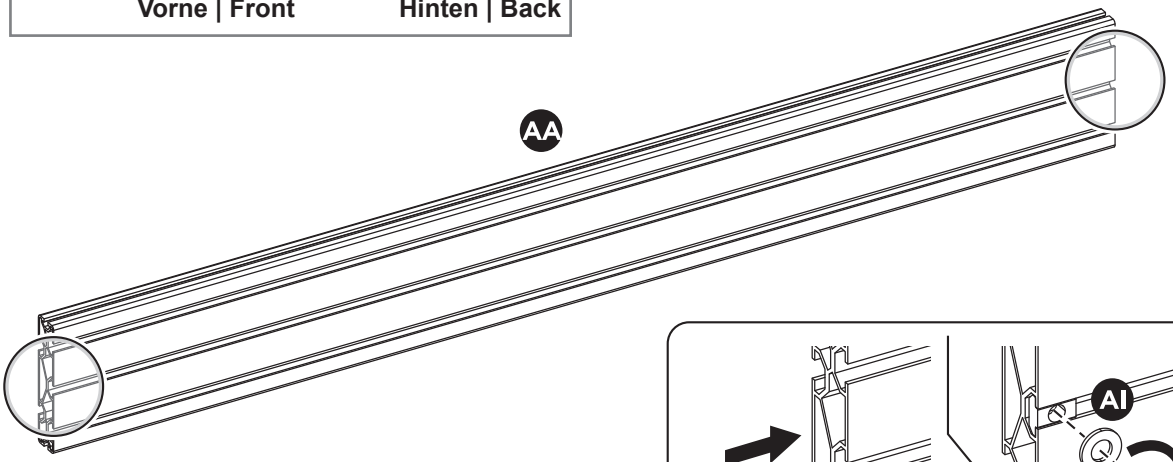

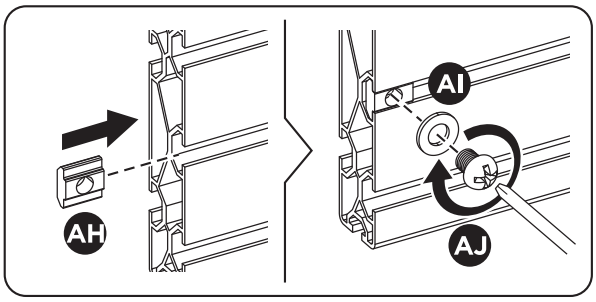

17 Endkappen anbringen | Attach the end caps

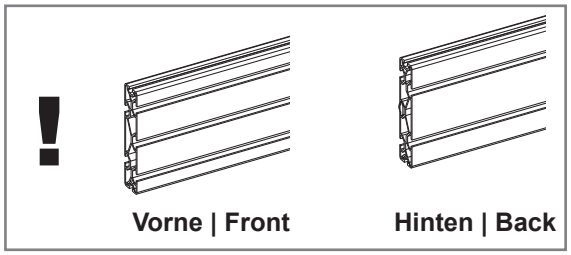

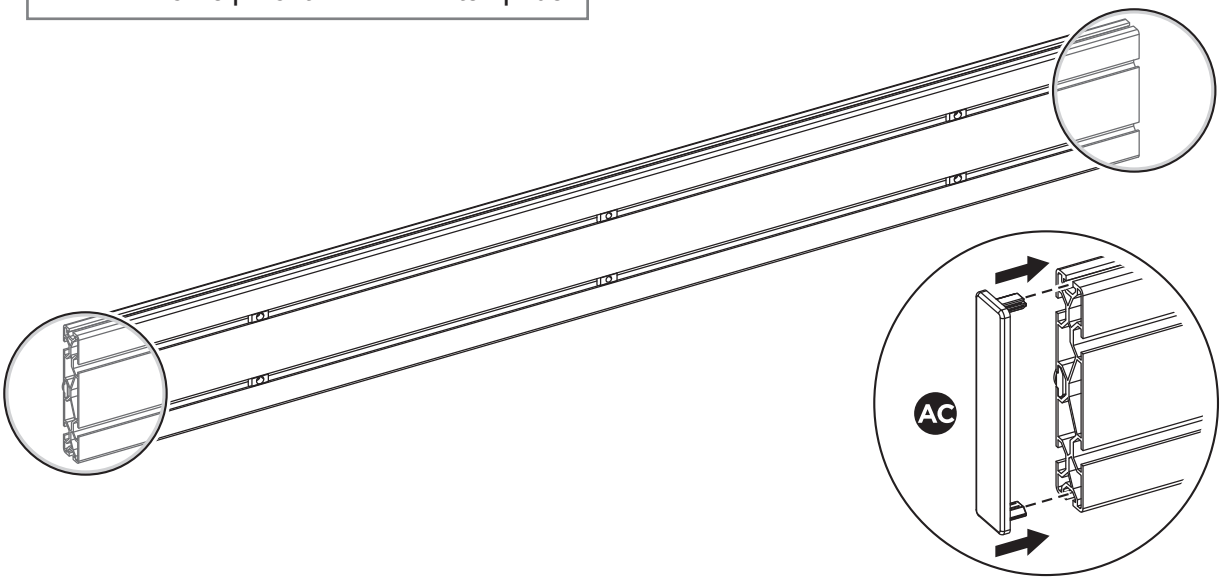

18 Einhängelemete aufschrauben | Screw on hanging elements

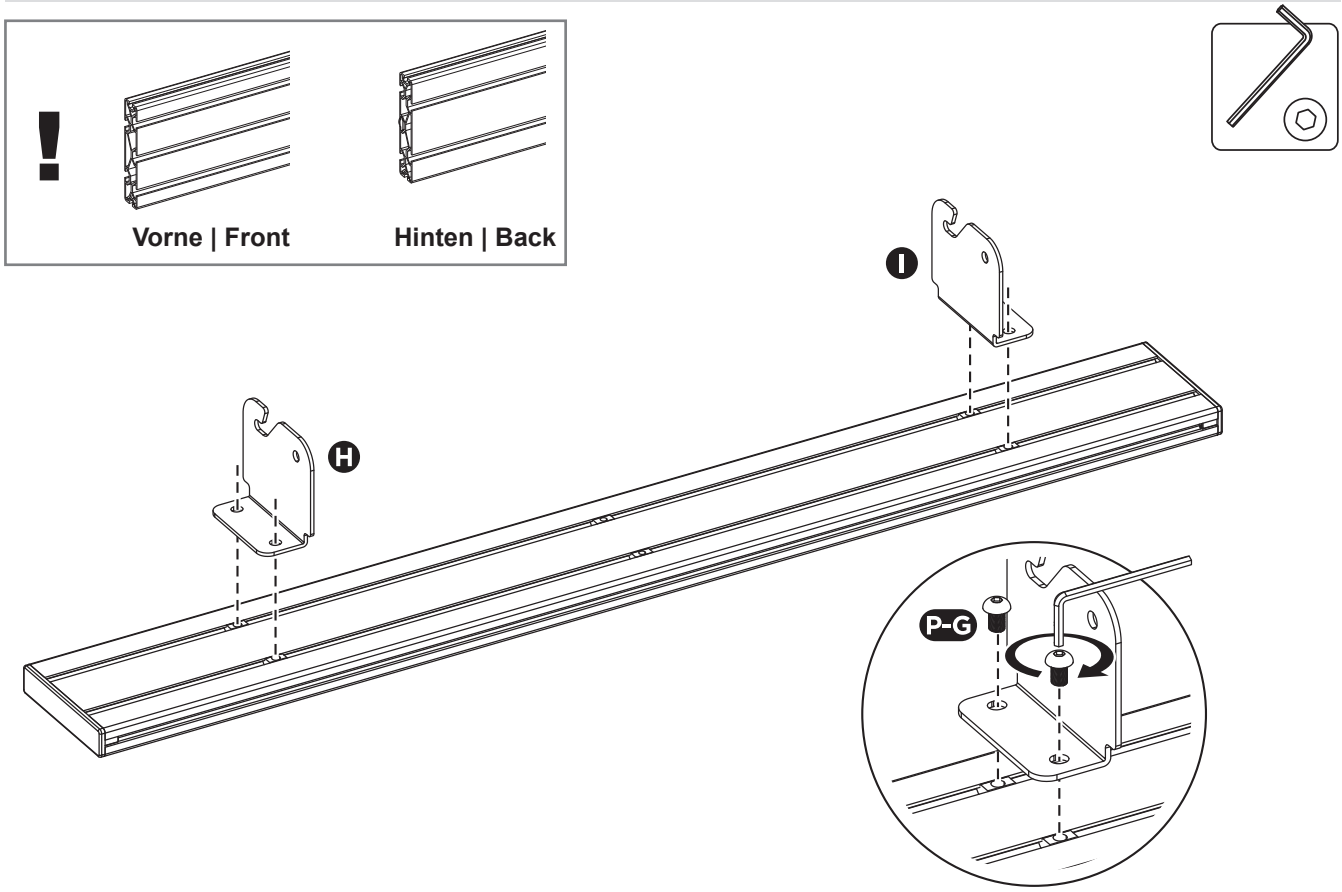

19 Kamerahalterung vormontieren | Premount the camera holder

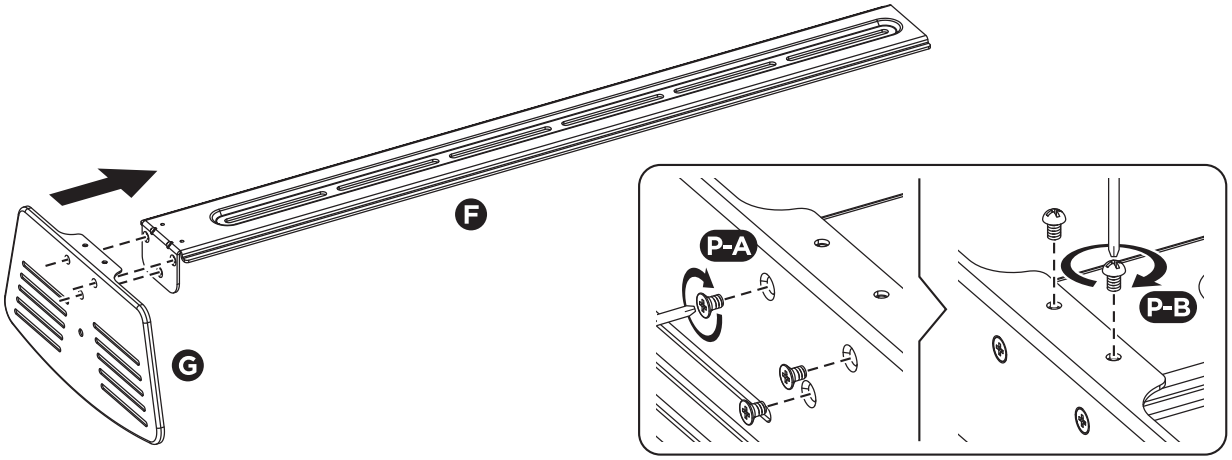

20 Kamerahalterung auf die Schiene montieren | Mount the camera holder on the rail

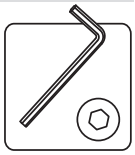

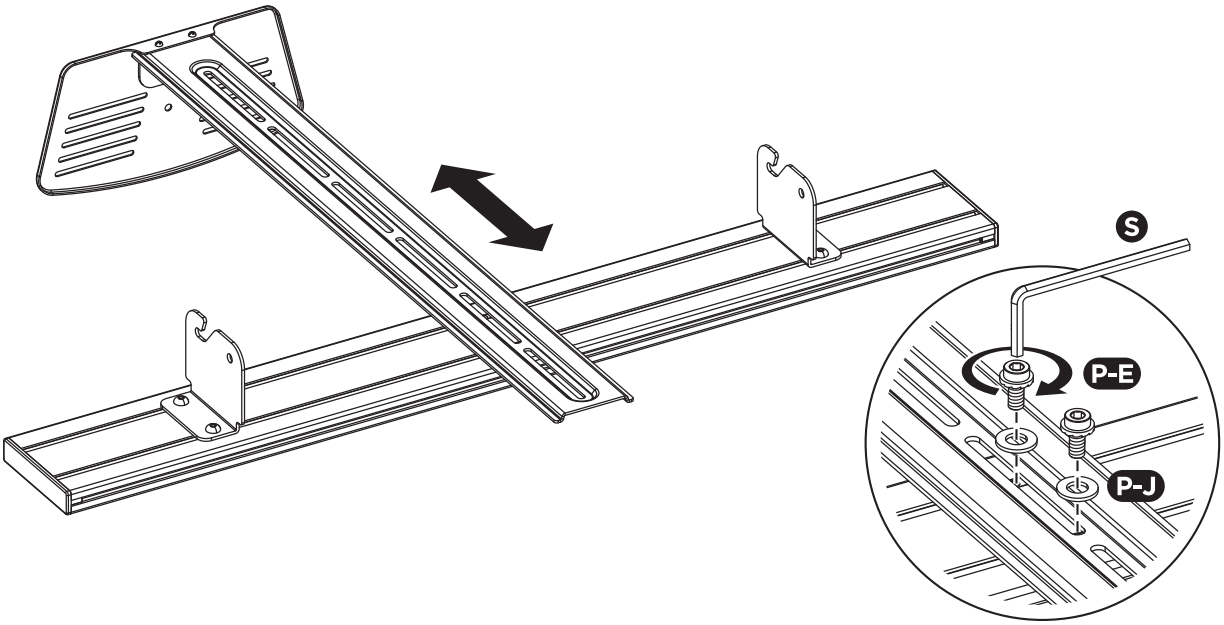

21 Kabelclips einclipsen | Clip cable clips in

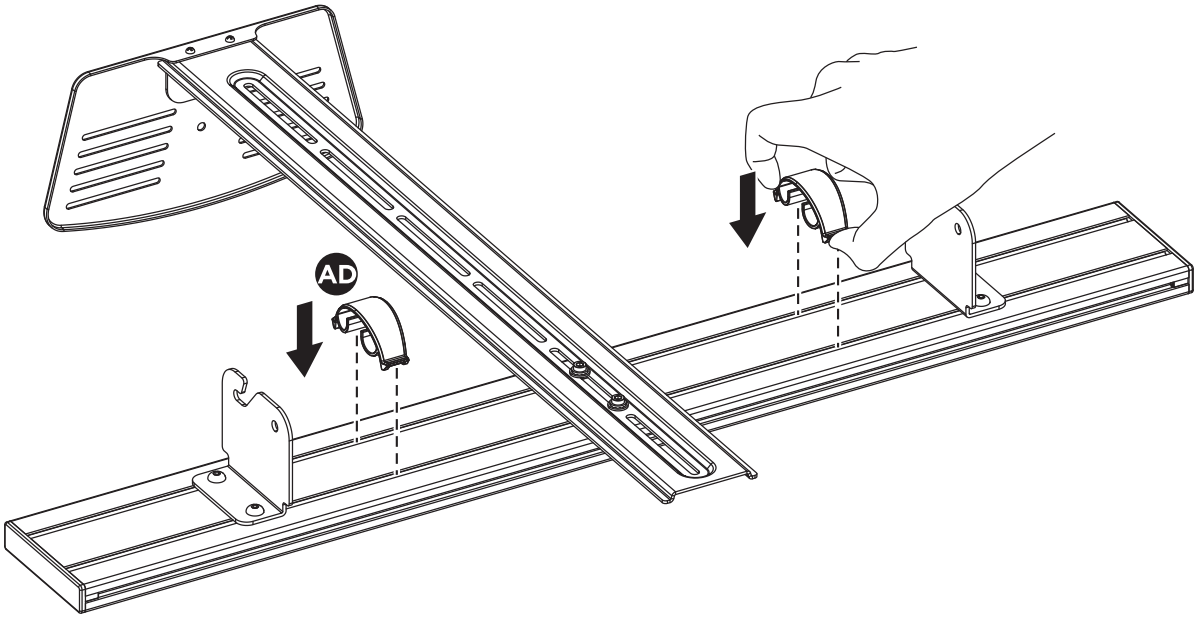

22 Schiene einhängen und sichern | Attach the rail and secure it

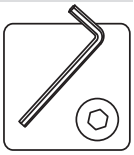

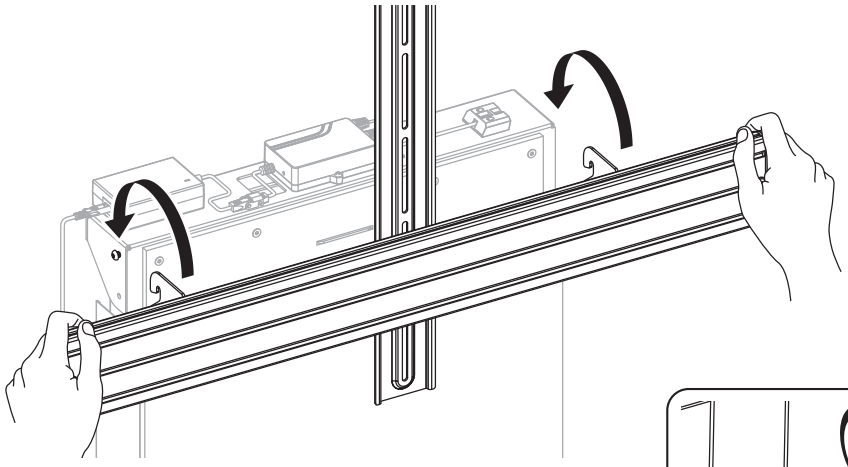

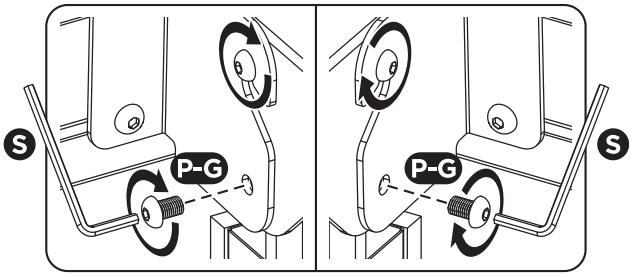

23 VESA-Arme vorbereiten | Prepare VESA arms

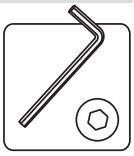

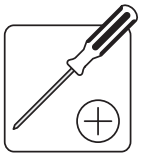

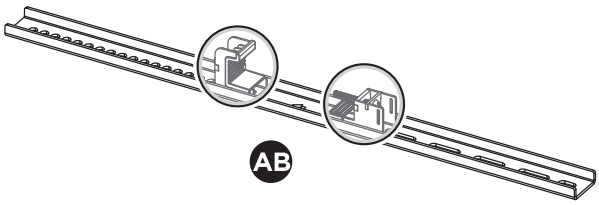

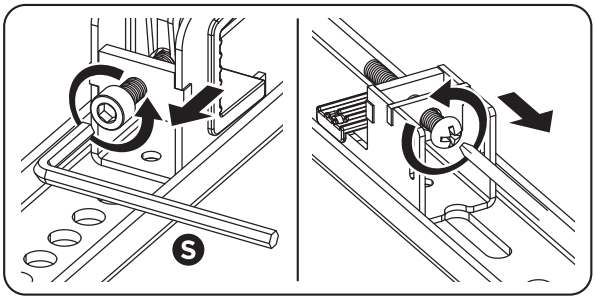

24 VESA-Arme am Bildschirm montieren | Mount VESA arms on the screen

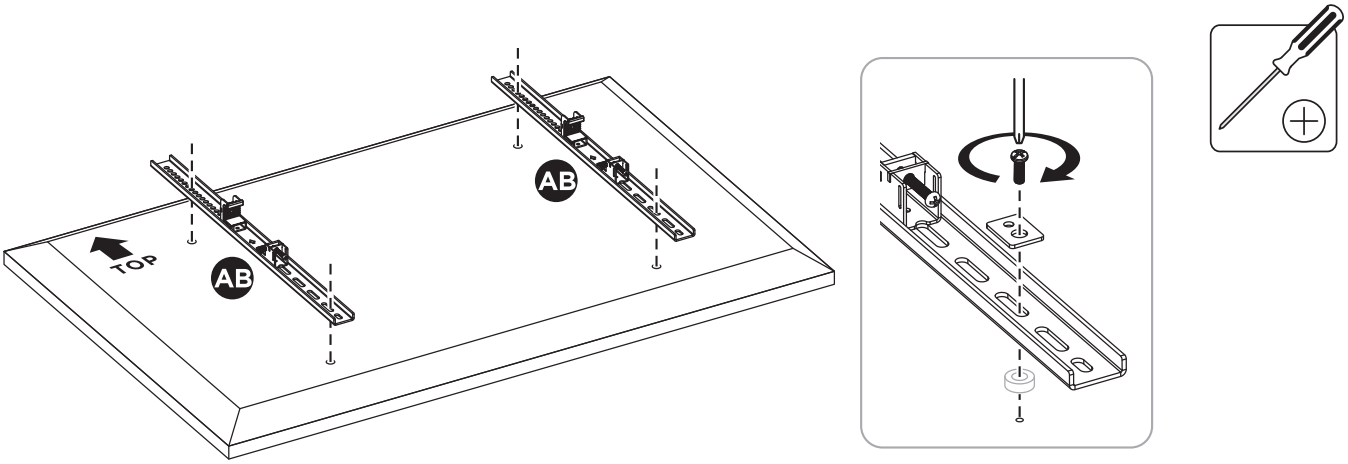

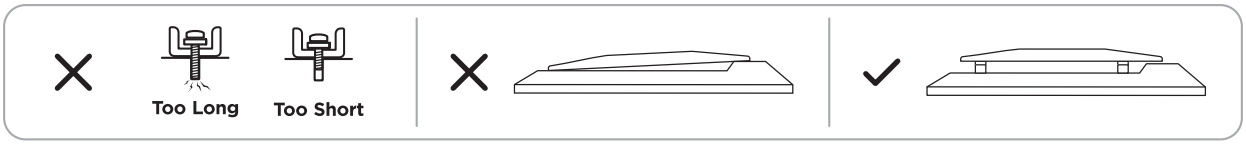

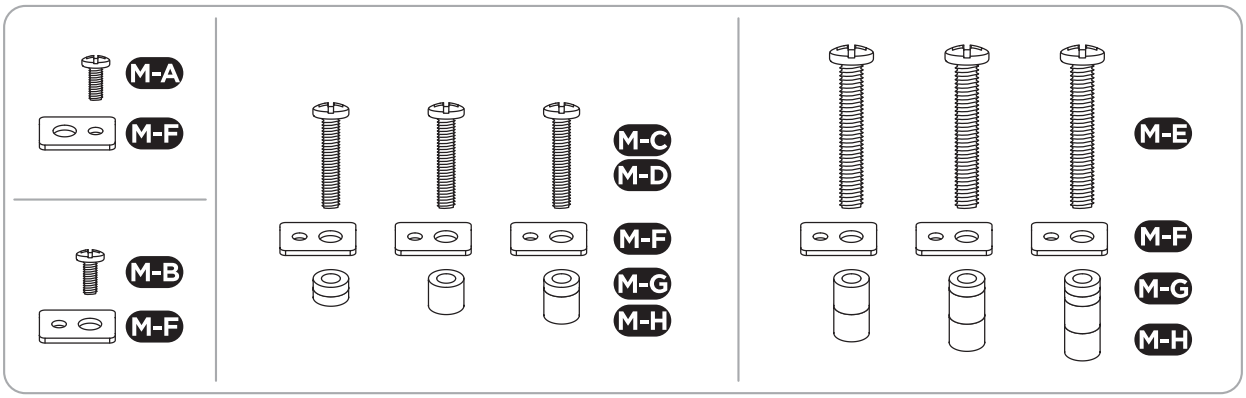

25 Bildschirm einhängen und sichern | Mount and secure the screen

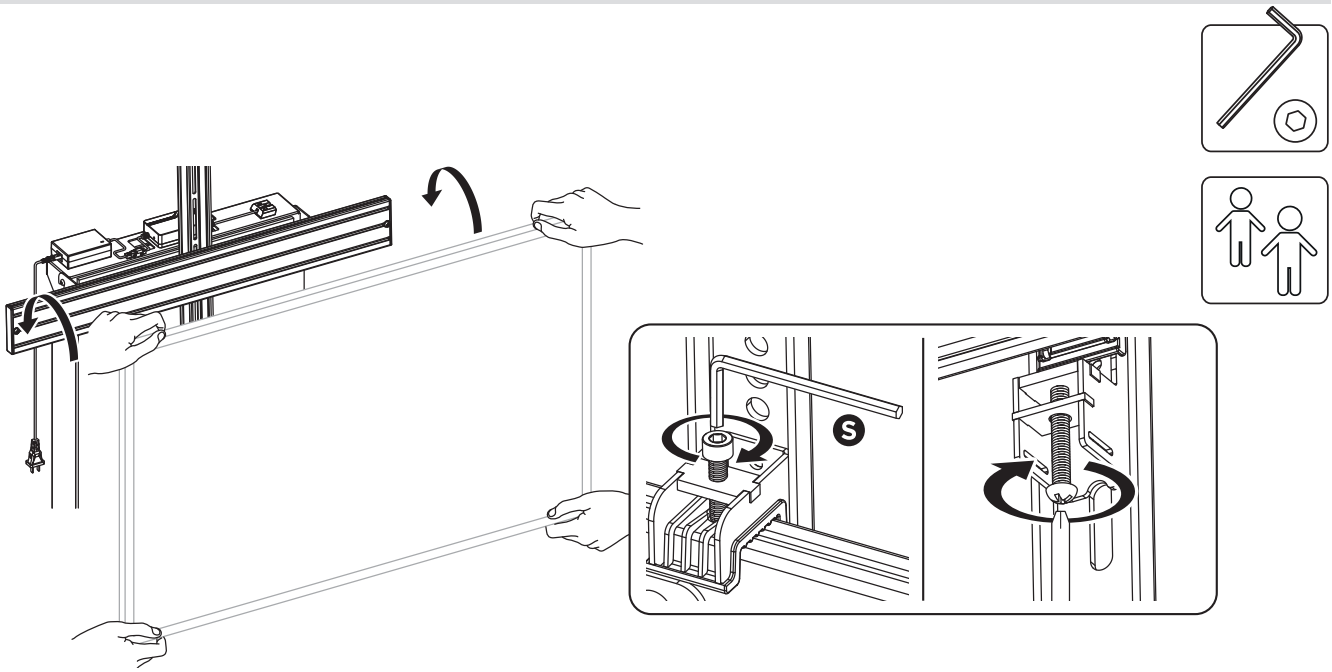

26 Bildschirmsicherung | Secure the screen

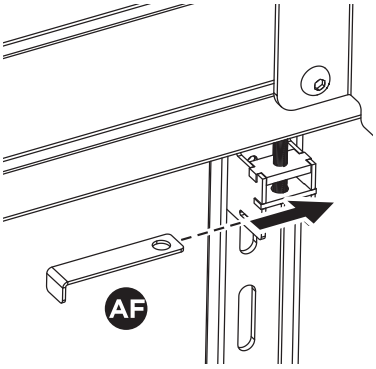

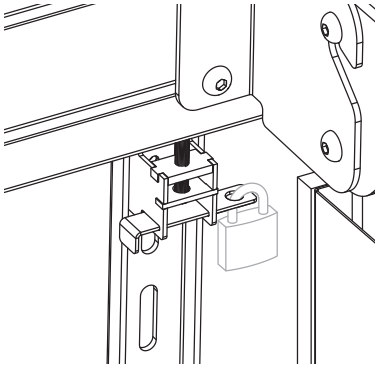

27 Fernbedienung vorbereiten | Preparing the remote control

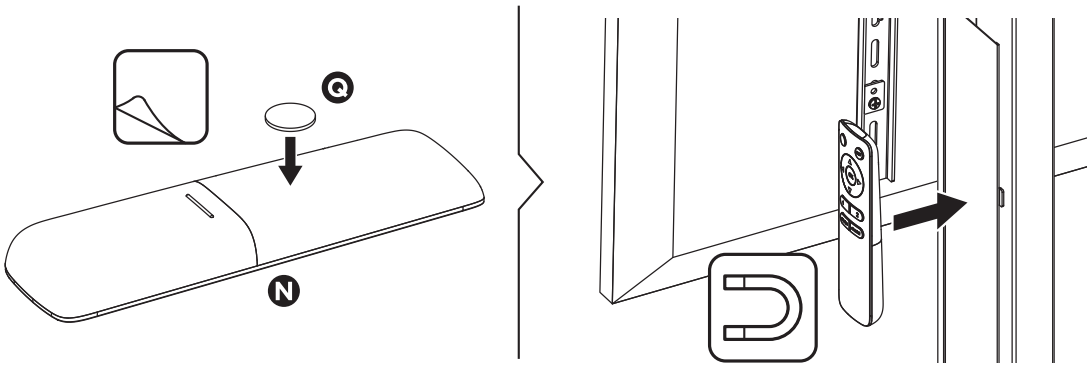

Öffnen Sie das Batteriefach der Fernbedienung und setzen Sie zwei AAA-Batterien (Micro | nicht im Lieferumfang enthalten) ein.
Open the battery compartment of the remote control and insert two AAA (micro | not included in the scope of delivery) batteries.

Funktionsprüfung | Functional test

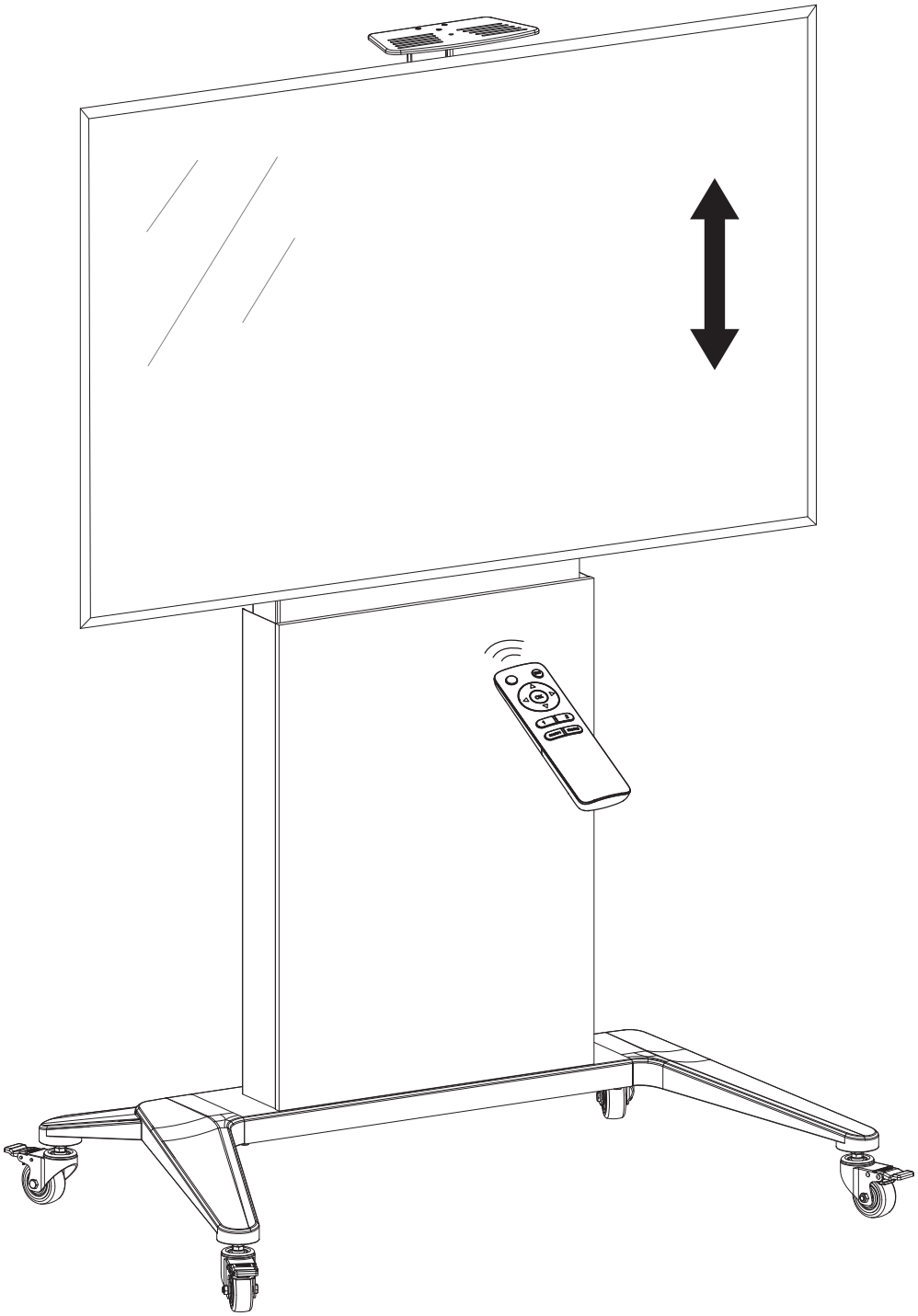

Bedienfunktionen | Operating functions

Bedienteil | Control panel

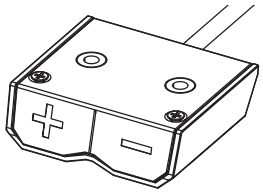

1. Auf-/Abwärtsbewegungen
Halten Sie die „+“-Taste gedrückt, um den Lift hochzufahren.
Halten Sie die „-“-Taste gedrückt, um dden Lift herunterzufahren.

Hinweis: Entfernen Sie alle umliegenden Gegenstände bevor Sie die Höhe des Liftsystems einstellen.

2. Zurücksetzen des Systems
Halten Sie die Tasten „+“ und „-“ gleichzeitig 3 Sekunden lang gedrückt, bis Sie einen Piepton hören und das System beginnt, sich nach unten zu bewegen. Dann bewegt sich das System ein wenig nach oben, wenn es die niedrigste Position erreicht hat, und hält dann an. Das System ist erfolgreich zurückgesetzt, wenn das Gerät zweimal piept.

Hinweis: Lassen Sie die Tasten während des Rücksetzvorgangs nicht los, sonst schlägt der Rücksetzvorgang fehl!

1. Up/Down Movements
Press and hold the „+“ button to raise the lift.
Press and hold the „-“ button to lower the lift.

Note: Remove all surrounding items prior to adjusting the height.

2. Reset the system
Long press the „+“ and „-“ buttons simultaneously for 3 seconds until you hear a beep, and the lift starts to move downwards. Then the lift will move upwards a little bit when reaching the lowest position and stop. The system resets successfully when the unit beeps twice.

Note: Do not release the buttons during the reset process, or the reset will fail!

Fernbedienung koppeln und System zurücksetzen | Pairing the remote control and resetting the system

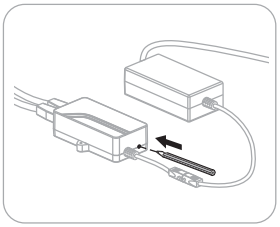

SCHRITT 1:
Wenn Sie das Liftsystem zum ersten Mal einschalten, sollten Sie zuerst die Fernbedienung mit dem Lift verbinden und dann das System zurücksetzen. Siehe SCHRITT 2.

SCHRITT 2:
Drücken Sie mit einer Büroklammer oder einem Bleistift die kleine Taste auf der Steuereinheit, wie abgebildet. Nachdem Sie einen Signalton gehört haben, drücken Sie die SET-Taste auf der Fernbedienung, dann hören Sie etwa 10 Sekunden lang aufeinander folgende Signaltöne, die anzeigen, dass das Pairing läuft. Danach piept das Gerät noch einmal und hört dann auf, was bedeutet, dass die Kopplung abgeschlossen ist. Fahren Sie dann mit Schritt 5 bei „Fernbedienung“ fort: Gerät zurückzusetzen.

STEP 1:
If it is the first time you turn on the mount. you should pair the remote to the mount first then reset the system. See the STEP 2 below.

STEP 2:
Press the small button on the control box with a paper clip or pencil as shown.
After you hearing a beep, press the SET button on the remote control, then you hear consecutive beeps for around 10 seconds indicating the pairing is ongoing.
After that, the unit beeps once again, and stop, meaning the pairing is completed.
Then refer to Step 5: Reset Mode to reset.

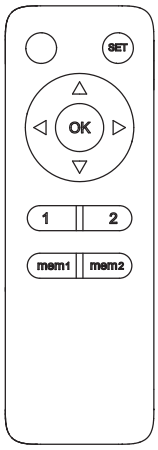

1. AUF/AB-PFEIL
Halten Sie die Taste △ gedrückt, um die Halterung hochzufahren. Drücken und halten Sie die Taste ▽, um die Halterung herunterzufahren.

Hinweis:
Entfernen Sie alle umliegenden Gegenstände, bevor Sie die Höhe der Halterung einstellen.

2. Speichereinstellung
Drücken Sie die Taste mem1 oder mem2 3 Sekunden lang, bis Sie einen Piepton hören, der anzeigt, dass die aktuelle Position von mem1 mem2 gespeichert wurde. Mit den Tasten mem1 mem2 kann jeweils eine Höhe gespeichert werden.

3. Aktivieren der Höheneinstellungen
Drücken Sie die Taste 1 oder 2 und das System wird automatisch in die Position gefahren, die unter mit der entsprechenden Taste mem1 oder mem2 gespeichert wurde.

4. Standardeinstellung
Drücken Sie kurz die Taste OK und das System fährt automatisch in die unterste Position zurück. Um den Vorgang zu stoppen, drücken Sie die Taste OK erneut.

5. Gerät zurücksetzen
Halten Sie die Taste OK 3 Sekunden lang gedrückt, bis Sie einen Piepton hören und das System beginnt, sich nach unten zu bewegen. Dann bewegt sich das System ein wenig nach oben, wenn sie die unterste Position erreicht hat, und hält dann an. Das System wird erfolgreich zurückgesetzt, wenn das Gerät zweimal piept.

6. Aufheben der Kopplung einer Fernbedienung
Drücken Sie die kleine Taste auf der Steuereinheit mit einer Büroklammer oder einem Bleistift, wie beim Koppeln der Fernbedienung. Nachdem Sie einen Piepton gehört haben, halten Sie die Taste 5 Sekunden lang gedrückt, bis Sie erneut einen Piepton hören. Dies zeigt an, dass die Entkopplung abgeschlossen ist.

1. UP/DOWN ARROWS
Press and hold the △ button to raise the lift system. Press and hold the ▽ button to lower the lift system.

Note: Remove all surrounding items prior to adjusting the height.

2. Memory Setting
Long press the mem1 or mem2 button for 3 seconds until you hear a beep, indicating that the current position has been saved to memory. The mem1 mem2 buttons can each store a height.

3. Activate Height Settings
Press the 1 or 2 button and the mount will automatically get to the position saved in the corresponding button mem1 or mem2.

4. Default Setting
Short press the OK button and the system will automatically retract to the lowest position. To stop it, press the OK button again.

5. Reset Mode
Long press the OK button for 3 seconds until you hear a beep, and the system starts to move downwards. Then the system will move upwards a little bit when reaching the lowest position and stop. The system resets successfully when the unit beeps twice.

6. To Unpair a Remote Control
Press the small button on the control box with a paper clip or pencil as how you pairing the remote control. After hearing a beep, hold and press the button for 5 seconds until you hear a beep again, which indicates the unpairing is completed.

Fehlerbehebung | Troubleshooting

1. Kann nicht bedient werden
Es gibt 10 Möglichkeiten:

- Wenn das Gerät nach dem Drücken der Aufwärts-, Abwärts- oder Speichertaste einmal piept, überprüfen Sie, ob die Halterung ihre maximale Höhe, minimale Höhe oder eine bestimmte Position erreicht hat. Wenn dies der Fall ist, folgen Sie den Anweisungen im Handbuch, um die Halterung richtig zu bedienen.
- Wenn das Stativ während der Auf- oder Abwärtsbewegung auf ein Hindernis stößt, gibt das Gerät zwei Signaltöne ab und die Halterung hält nach einer kurzen Strecke an.
- Das System der Halterung ist möglicherweise fehlerhaft. Prüfen Sie, ob das Gerät nach dem Drücken einer Taste dreimal piept. Wenn dies der Fall ist, setzen Sie bitte die Montierung zurück oder schalten Sie die Stromversorgung aus, überprüfen Sie die Verkabelung und starten Sie das System neu.
- Das System ist möglicherweise überhitzt. Prüfen Sie, ob das Gerät nach dem Drücken einer Taste viermal piept. Ist dies der Fall, lassen Sie das Gerät abkühlen (ca. 18 - 30 Minuten).
- Wenn die Auf- oder Abwärtsbewegung plötzlich stoppt und das Gerät fünfmal piept, deutet dies auf ein Stromproblem hin.
- Wenn die Auf- oder Abwärtsbewegung plötzlich stoppt und das Gerät sechsmal piept, deutet dies darauf hin, dass die Halterung überlastet ist.
- Das AC/DC-Ende des Netzkabels ist möglicherweise nicht mit der Steckdose/dem Halter verbunden. Überprüfen Sie die Verbindung, um sicherzustellen, dass das Gerät mit Strom versorgt wird.
- Die Reichweite der Halterung ist möglicherweise zu groß und nicht ausreichend. Verwenden Sie die Fernbedienung in einem Umkreis von 10 m (30 Fuß) von der Halterung.
- Die Batterien in der Fernbedienung sind möglicherweise schwach oder leer. Tauschen Sie die Batterien aus.
- Die Fernbedienung ist möglicherweise defekt. Prüfen Sie, ob die LED-Anzeige auf der Fernbedienung aufleuchtet, wenn eine Taste gedrückt wird. Wenn nicht, wenden Sie sich an Ihren Händler um Ersatz zu erhalten.

2. Die TV-Halterung macht ein abnormale Geräusche oder Töne.

- Überprüfen Sie alle Stromanschlüsse und setzen Sie das System zurück. Wenn das Gerät weiterhin ungewöhnliche Geräusche von sich gibt, wenden Sie sich an Ihren Händler um Ersatz zu erhalten.

1. Can‘t operate
There are 10 possibilities:

- If the unit beeps once after pressing the up, down or memory buttons, check to see if the mount has reached its maximum height, minimum height or a designated position. If so, follow the instructions in the manual to properly operate the mount.
- If the stand hits an obstacle while moving up or down, the unit will beep twice and the mount will stop after rebounding a short distance.
- The system of Mount may be error. Check if the unit beeps three times after pressing a button. If so, please reset the mount or turn off the power, check the wiring, and then restart the system.
- The system may be overheating. Check if the unit beeps four times after pressing a button. If so, allow the unit to cool down (about 18-30 minutes).
- If the up or down movement stops suddenly and the unit beeps five times, this indicates a power problem.
- If the up or down movement stops suddenly and the unit beeps six times, this indicates that the mount is overloaded.
- The AC/DC end of the power cord may be unplugged/disconnect from the outlet/mount. Check the connection to ensure the unit is powered.
- The operating distance may be too far and not in range of the mount. Using the remote control within 30 feet (10m) from the Mount.
- The batteries in the remote control may be low or dead. Replace the batteries.
- The remote control may be broken. Check to see if the indicator LED found on the remote lights when a button is pressed. If not, contact your place of purchase for a replacement.

2. The TV mount is making an abnormal noise or sound.

- Check all power connections and reset the system. If the unit continues to make an abnormal noise, please contact your place of purchase for a replacement.

Abmessungen | Dimensions

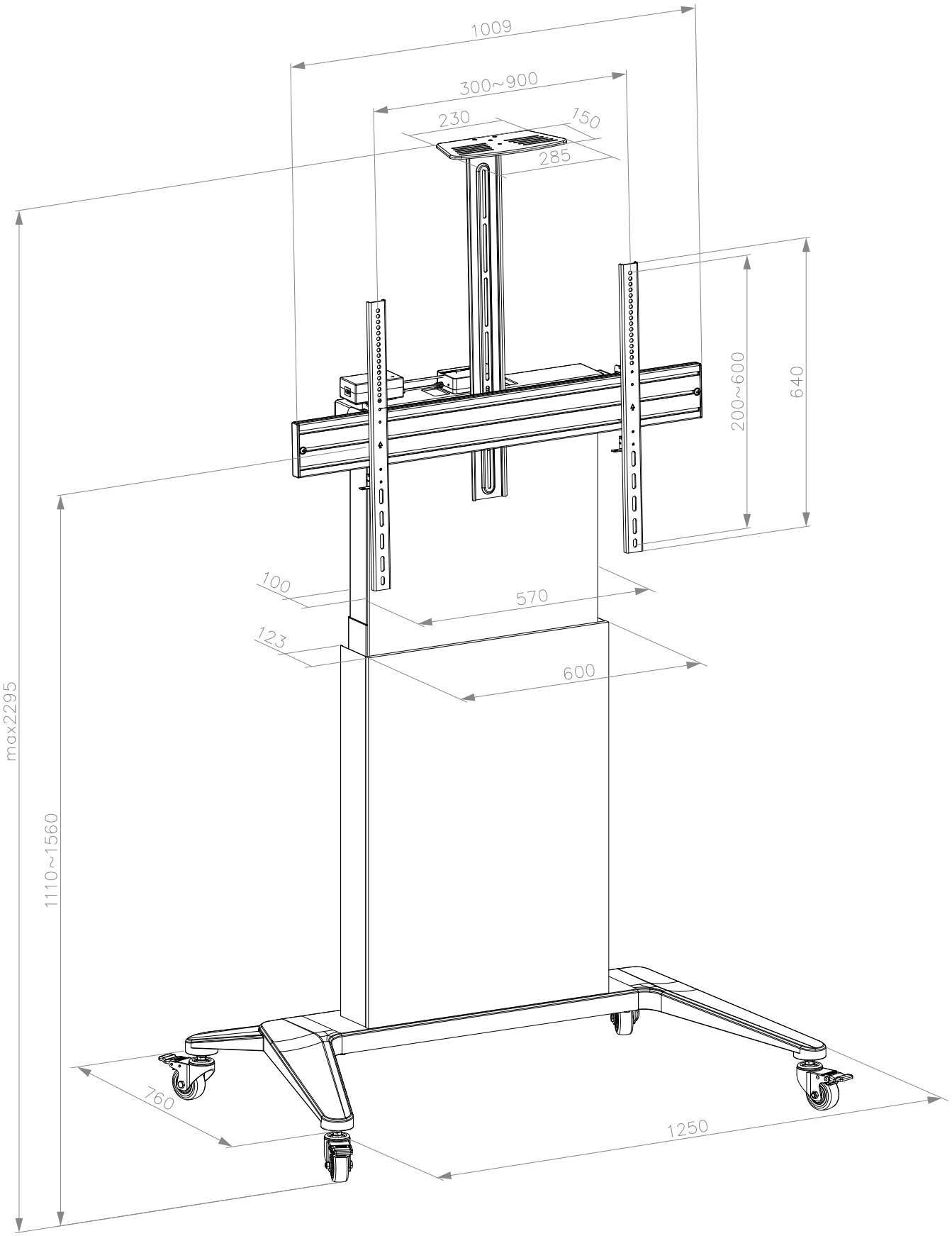

Alle Angaben in Millimeter. | All measurements in millimeters.

HAGOR Products GmbH | Oberbecksener Straße 97 | D-32547 Bad Oeynhausen | Telefon: +49(0)57 31-7 55 07-0 | Mail: info@hagor.de