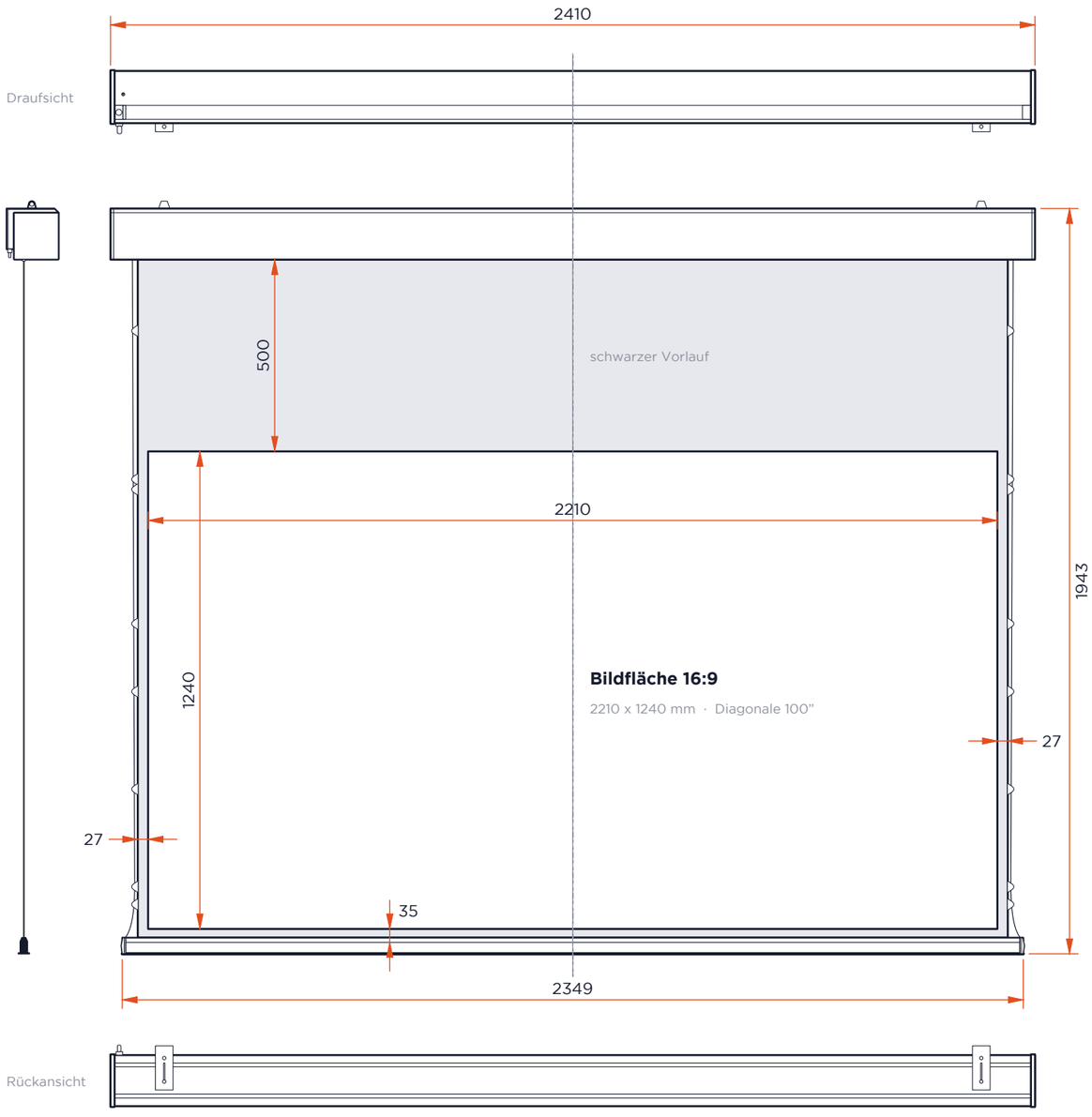

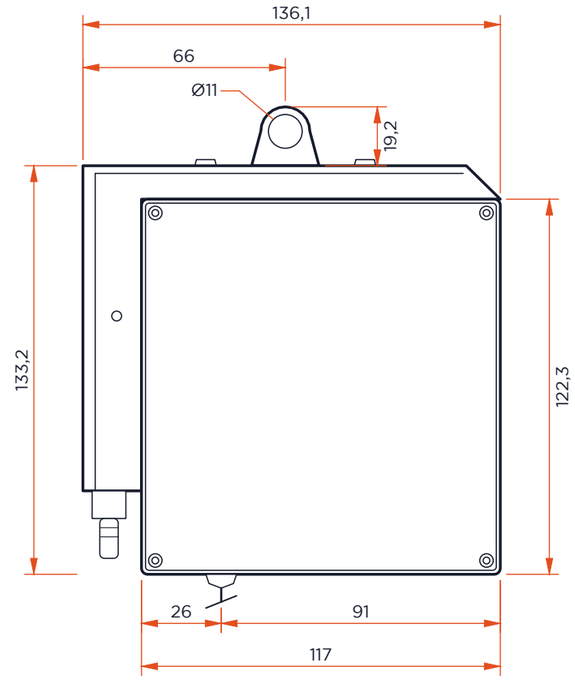

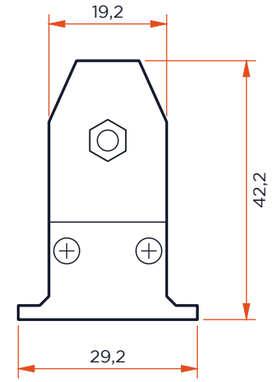

GEHÄUSEPROFIL

M 1:2

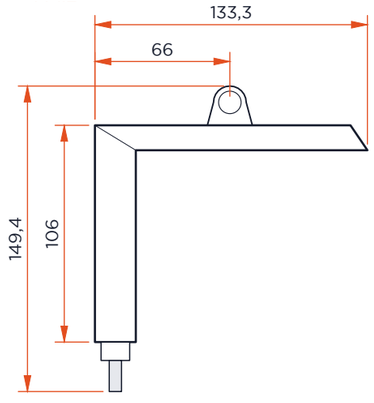

Seitenansicht

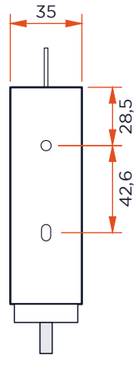

Rückansicht

BESCHWERUNGSSTANGE

M 1:1

HALTERUNG

M 1:3

DRAUFSICHT · VORDERANSICHT · SEITENANSICHT · RÜCKANSICHT M 1:15

HINWEISE

1. Alle Maße in mm.
2. Sichtbare Bildfläche 2210 x 1240 mm, Format 16:9, Diagonale 100”.
3. Schwarzer Rand links/rechts je 27 mm, unten 35 mm, schwarzer Vorlauf 500 mm.
4. Gehäuse L x T x H: 2410 x 117 x 122,3 mm.
5. Tuchabstand zur Gehäuse-Hinterkante 26 mm, zur Vorderkante 91 mm.
6. Gewicht 17,2 kg.
7. Netzkabel 1700 mm, Kabelanschluss links an der Rückseite.
8. Halterung Wandseite: Bohrung Ø5 mm, Langloch 8 mm lang.
9. Technische Änderungen und Irrtümer vorbehalten.

celexon™

TECHNISCHE ZEICHNUNG

Produktmaßblatt

celexon.de

Benennung

celexon GREYVISION Premium Plus
Leinwand Motor Tension 221 x 124 cm - 100”

Artikel-Nr. (SKU)	Maßeinheit	Maßstab
1000037021	**mm**	**1:15 / 1:2 / 1:1 / 1:3**
Datum	Format	Blatt
25.11.2026	A3	1 / 1

© celexon – Weitergabe und Vervielfältigung nur mit Genehmigung.